471991 Rev01

Please read these instructions thoroughly before installation.
Veuillez lire ces instructions attentivement avant l'installation.

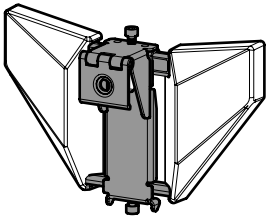

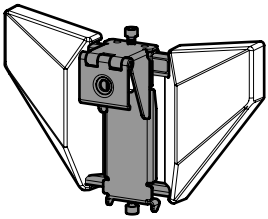

If you have any questions or need spare parts don't worry, we're happy to help.
Si vous avez des questions ou si vous avez besoin de pièces de rechange, soyez sans crainte, nous serons heureux de vous aider.

Customer Helpline
Ligne d'assistance à la clientèle

1-800 667 0808 (USA) | +44 (0) 333 320 0463 (UK)

Online Support
Soutien en ligne

www.avfgroup.com/support

AVF Group, Inc. 2775 Broadway, Cheektowaga, Buffalo, New York,14227 USA

AVF Group Ltd. Hortonwood 30, Telford, Shropshire, TF1 7YE, England

WARRANTY INFORMATION
INFORMATIONS SUR LA GARANTIE

10 YEAR WARRANTY GB - USA - CAN

AVF warrants that the product is free from defects in material and workmanship, as long as the product is owned by the original consumer purchaser. If, during the stated warranty of this product, it proves to be defective, AVF will remedy the defect by either repairing or replacing the defective part or, replacing the entire product. Proof of original purchase is required and should be retained.

AVF reserve the right to substitute replacement products to others of similar value and design (Usually in the event of discontinued product models).

AVF accept no responsibility for failures / loss which result from misuse, negligence, accident, improper assembly or installation or other causes beyond AVF's reasonable control and also excludes and will not pay any incidental and consequential damages.

PLEASE REVIEW ALL NOTES AND PRODUCT INSTRUCTIONS BEFORE COMMENCING THE INSTALLATION.

INSTALLATION: This product is sold as a home DIY product and as such, it is the responsibility of the installer to ensure that the product is correctly installed. AVF accept no responsibility if the product is incorrectly installed.

This product is intended for indoor use only. Use of this product outdoors could lead to failure and personal injury.

IF YOU ARE IN ANY DOUBT, CONSULT A QUALIFIED CONTRACTOR.

NOTES

WALLS: It is the responsibility of the installer to ensure that the wall is of a suitable standard and void of any services (eg gas, electricity, water etc). AVF accept no responsibility for any damage or loss caused by installing this product in a sub standard wall.

WALL FIXINGS: Wall fixings are supplied for wood, brick, solid masonry and also, for some specific products, fixings are supplied for fixing to plasterboard.

DO
- Retain all packaging in case the bracket needs to be returned.
- When fastening to wood studs, be sure to pre-drill holes into the wood stud.
- When fastening to brick or solid masonry, drill the holes in accordance with the instructions. Always remove drill dust from the hole before inserting the wall plug.
- Wall plug body must be fully inserted into the wall (ie fully into the brick).
- Lubricate the wall screws with soap to ease installation.
- Check the strength of the installation before fitting the TV.
- Periodically check strength of installation, signs of corrosion, damage or loose components.

DON'T
- Do not set in mortar joints.
- Do not over tighten screws.

TV HANGING
Must be carried out using the manufacturers threaded holes intended for this purpose. All variables of TV hanging screws are supplied within the product box (Because of the universal nature of this product, expect to have excess parts left over following your installation).

It is the responsibility of the installer to ensure the correct TV hanging screws are selected. If in doubt consult the TV manufacturer. AVF accept no responsibility for any damage caused by the use of the incorrect TV hanging screw or the use of incorrect fixing holes.

10 GARANTIE D'ANNÉE FR - CAN

AVF garantit que le produit est exempt de vices de matériau et de fabrication, aussi longtemps que le produit est la propriété de l'acheteur d'origine. Si, au cours de la garantie mentionnée de ce produit, il s'avère défectueux, AVF corrigera les défauts en réparant ou en remplaçant la pièce défectueuse ou en remplaçant la totalité du produit. Une preuve d'achat originale est requise et doit être conservée.

AVF se réserve le droit de substituer des produits de remplacement à d'autres de valeur et de conception similaires (habituellement dans le cas de modèles de produits abandonnés).

AVF n'assume aucune responsabilité quant aux défaillances ou pertes qui résulteraient d'une mauvaise utilisation, négligence, accident, mauvais montage ou installation ou d'autres causes échappant au contrôle raisonnable d'AVF, et exclut également ni ne paiera les dommages indirects et accessoires.

VEUILLEZ EXAMINER TOUTES LES NOTES ET INSTRUCTIONS AVANT DE COMMENCER L'INSTALLATION.

INSTALLATION: Ce produit est vendu comme un produit de bricolage et en tant que tel, il est de la responsabilité de l'installateur de s'assurer que le produit soit correctement installé. AVF n'assume aucune responsabilité si le produit est mal installé.

Ce produit est destiné à une utilisation en intérieur uniquement. Utiliser ce produit en extérieur présente des risques de pannes et de blessures.

SI VOUS AVEZ LE MOINDRE DOUTE, CONSULTEZ UN ENTREPRENEUR QUALIFIÉ.

NOTES

MURS: Il est de la responsabilité de l'installateur de s'assurer que le mur soit d'une norme appropriée et exempt de tout service (par exemple gaz, électricité, eau, etc.). AVF n'accepte aucune responsabilité pour tout dommage ni perte causés par l'installation de ce produit dans un mur en-dessous de la norme.

FIXATIONS MURALES: Des fixations murales sont fournies pour le bois, la brique, le béton et aussi, pour certains produits spécifiques, les fixations sont fournies pour la fixation au placoplâtre.

A FAIRE
- Conservez tous les emballages au cas où vous deviez retourner lle supportl en boutique.
- Lors d'une fixation sur des cloisons à ossature bois, assurez-vous de pré-percer des trous de dans l'ossature de bois.
- Lors d'une fixation sur de la brique ou du béton, percez les trous en conformité avec les instructions. Toujours enlever la poussière de forage du trou avant d'insérer la cheville.
- Les chevilles doivent être complètement insérés dans le mur (c.-à-d. complètement dans la brique).
- Lubrifiez bien les vis du mur avec du savon pour faciliter l'installation.
- Vérifiez bien la solidité de l'installation avant de monter la TV.
- Vérifiez réguilièrement la résistance de l'installation, les signes de corrosion, de dommages ou de composants desserrés.

A NE PAS FAIRE
- Ne pas mettre dans des joints de mortier.
- Ne pas trop serrer les vis.

MISE EN PLACE DE LA TV
Doit être effectuée en utilisant les trous filetés du fabricant prévus à cet effet. Toutes les variantes de vis pour accrocher la TV sont fournies dans la boîte du produit (En raison de la nature universelle de ce produit, attendez-vous à avoir des pièces laissées de côté à la suite de votre installation).

Il est de la responsabilité de l'installateur de s'assurer que les vis correctes pour l'accrochage de la TV soient sélectionnées. En cas de doute, consultez le fabricant du téléviseur. AVF n'accepte aucune responsabilité quant aux dommages causés par l'utilisation de vis incorrectes pour accrocher la TV ou par l'utilisation de trous de fixations incorrects.

Index
Index

1 Measure the TV fixing holes
Mesurez les trous de fixation du téléviseur

2 Marking Wall for Drill Points
Marquez les points de perçage sur le mur

3 Fitting the Wall Brackets
Ajuster les supports muraux

4 Fitting the Wall Bracket Covers
Ajuster les caches pour support mural

5 Levelling the Screen Hangers
Niveler les crochets d'écran

6 Fit Screen Hangers to TV
Ajustez les crochets d'écran sur le téléviseur

7 Hanging the TV
Accrochage du téléviseur

Retain all packaging in case the bracket needs to be returned.
Contents may vary from photography/illustrations.
You will not need all these parts, so expect there to be some left over depending upon the specifications of your TV.
This product is intended for indoor use only. Use of this product outdoors could lead to failure and personal injury.
It is the responsibility of the installer to ensure that the mounting wall is of a suitable standard and void of any services (e.g. gas, electricity, water, etc).
AVF accepts no responsibility for any damage or loss caused by installing this product in a substandard wall.

Conservez tous les emballages au cas où vous deviez retourner lle supportl en boutique.
Il est possible que le contenu diffère de la photographie ou de l'illustration.
Vous n'aurez pas besoin de tous les éléments. Certains ne seront donc pas utilisés en fonction des spécificités de votre téléviseur.
Ce produit est destiné à une utilisation en intérieur uniquement. Utiliser ce produit en extérieur présente des risques de pannes et de blessures.
Il incombe à l'installateur de veiller à ce que le support soit conforme aux normes applicables et tienne compte de tout élément technique en présence (par exemple, gaz, électricité, eau, etc.).
AVF décline toute responsabilité en cas de dommages ou de pertes causés par l'installation du produit sur un support non conforme.

Tools Recommended
Outils conseillés

Stud Finder
Localisateur de montants

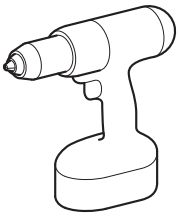

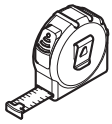

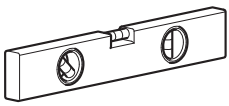

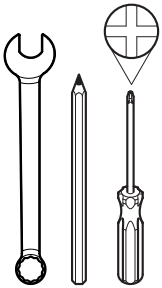

Drill bits required will depend on wall type.
Les forets requis dépendront du type de mur.

Ø5.5mm (7/32")
Masonry
Maçonnerie

Ø10mm (25/64")
Masonry
Maçonnerie

Ø3mm (1/8")
Wood
Bois

Boxed Parts
Éléments emballés

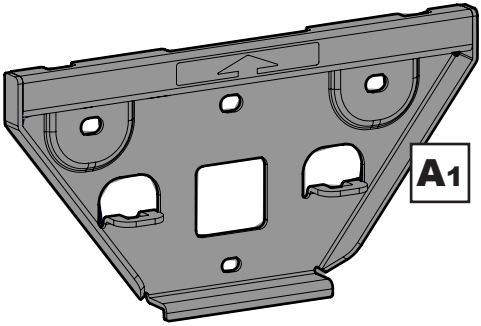

A1 x2

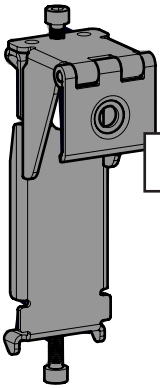

B x2

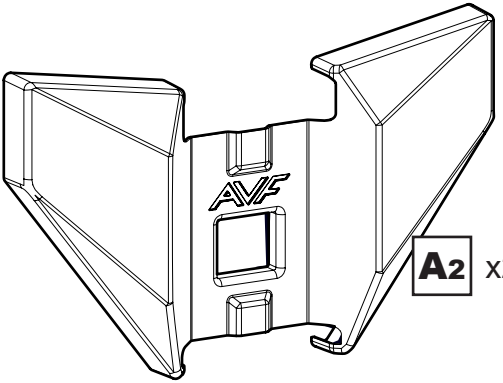

A2 x2

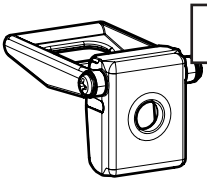

C x2

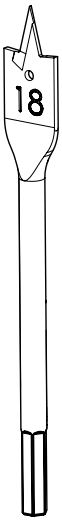

Q

H x4

I x4

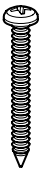

K x2

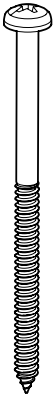

M x4

N x4

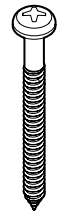

O x4

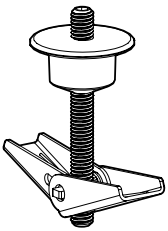

G x4

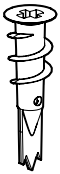

J x2

L x2

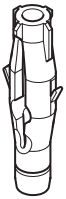

P x4

R

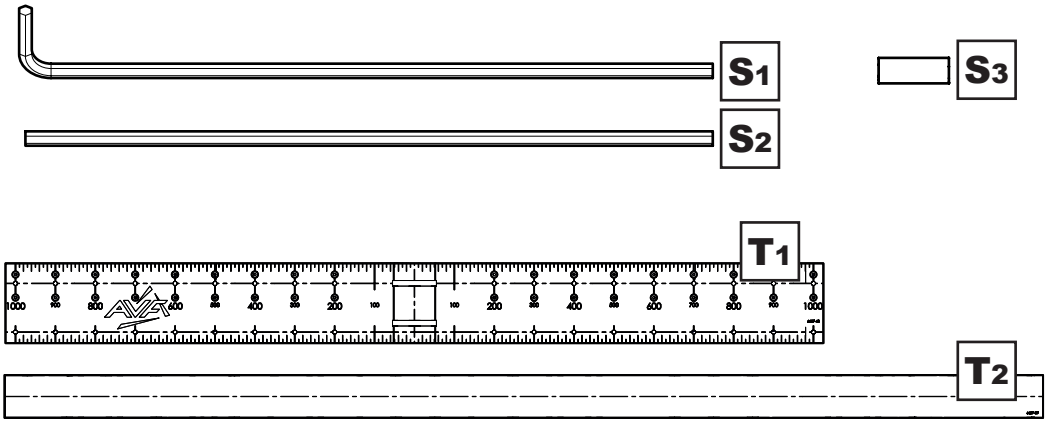

TV Screws, Reducers and Spacers
Vis du téléviseur, raccords de réduction et cales d'écartement

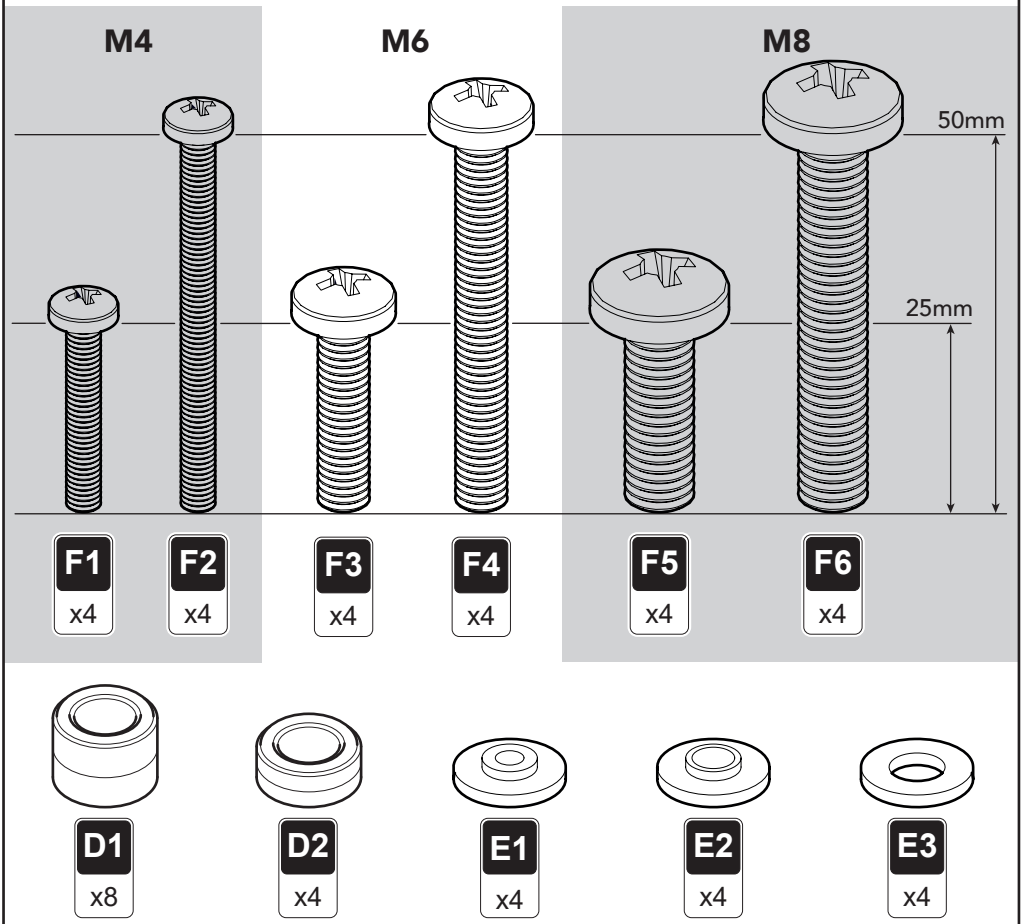

Assembly Overview
Vue d'ensemble du montage

Fitting the Wall Bracket
Ajuster le support mural

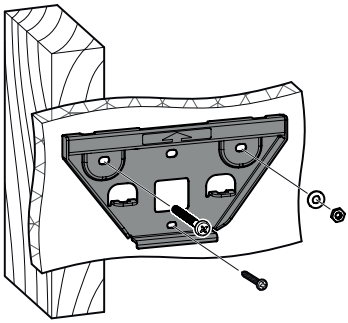

This product is suitable for attaching to plasterboard, wood stud, brick, dot and dab, concrete, or any combination of these wall types. Establish which wall type you are mounting to and follow the corresponding steps.
This product comes with fixings for all the wall types mentioned above. You will have lots of wall fixings left over. We recommend keeping them in a safe place in case you want to move your TV to a different wall type in future.
Ce produit convient pour fixer à des plaques de plâtre, des goujons de bois, des briques, un mur plein, du béton ou t oute combinaison de ces types de murs. Déterminez le type de mur sur lequel vous effectuez le montage et suivez les étapes correspondantes.
Ce produit est livré avec des fixations pour tous les types de murs mentionnés ci-dessus. Il vous restera beaucoup de fixations murales. Nous vous recommandons de les garder dans un endroit sûr au cas où vous voudriez déplacer votre téléviseur sur un autre type de mur à l'avenir.

Fit Screen Hangers to TV
Ajustez les crochets d'écran sur le téléviseur

This product comes with screws to fit a huge range of TVs. You will have a lot of screws left over. We recommend keeping them in a safe place in case you change your TV in the future.
Ce produit est livré avec des vis pour s'adapter à une vaste gamme de téléviseurs. Il vous restera beaucoup de vis. Nous vous recommandons de les garder dans un endroit sûr au cas où vous changiez votre téléviseur à l'avenir.

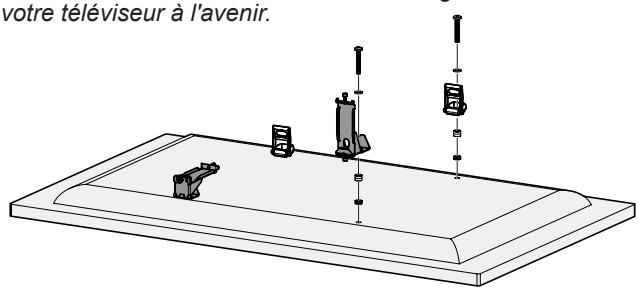

Hanging the TV
Accrochage du téléviseur

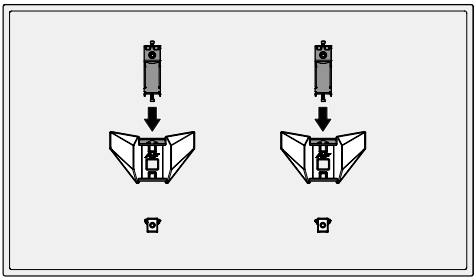

1 Measure the TV fixing holes
Mesurez les trous de fixation du téléviseur

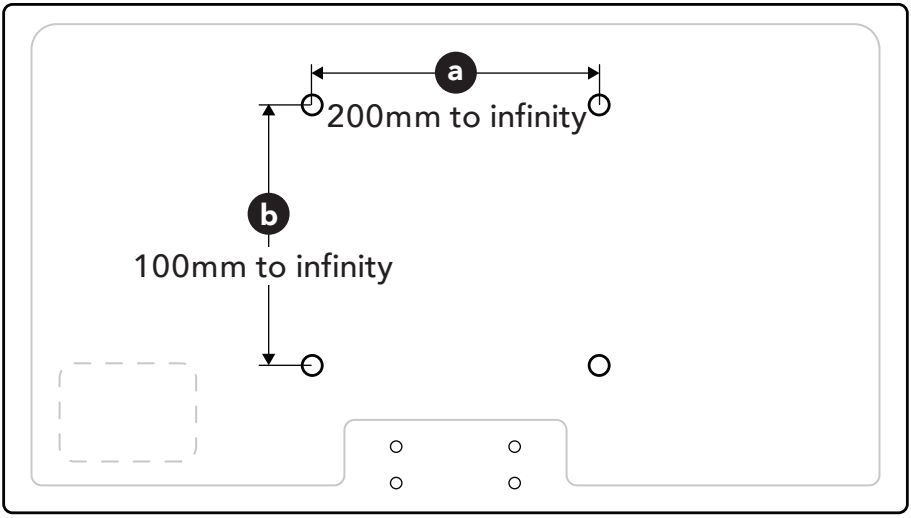

If width a is less than 200mm or height b less than 100mm
STOP installation now and contact the customer helpline.

Si la largeur a est inférieure à 200 mm ou la hauteur b inférieure à 100 mm ARRÊTEZ l'installation maintenant et communiquez avec le service d'assistance à la clientèle.

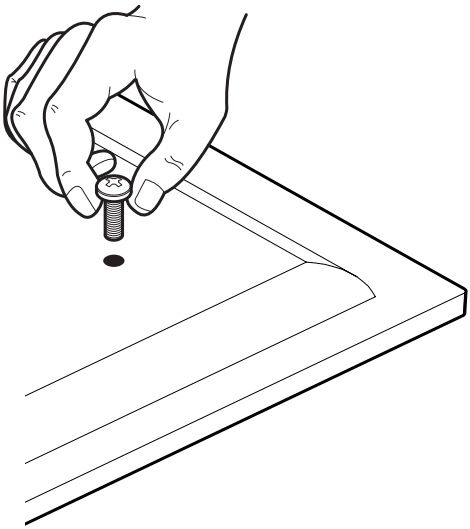

Determine which diameter TV Screws fit your TV and put them to one side.

M4, M6 or M8

We will select the correct length later.

Déterminez le diamètre de vis de téléviseur qui convient à votre téléviseur et placez les vis d'un côté.

M4, M6 or M8

Nous sélectionnerons la bonne longueur plus tard.

2 Marking Wall for Drill Points
Marquez les points de perçage sur le mur

i Assemble the Positioning Template
Assemblez le gabarit de positionnement

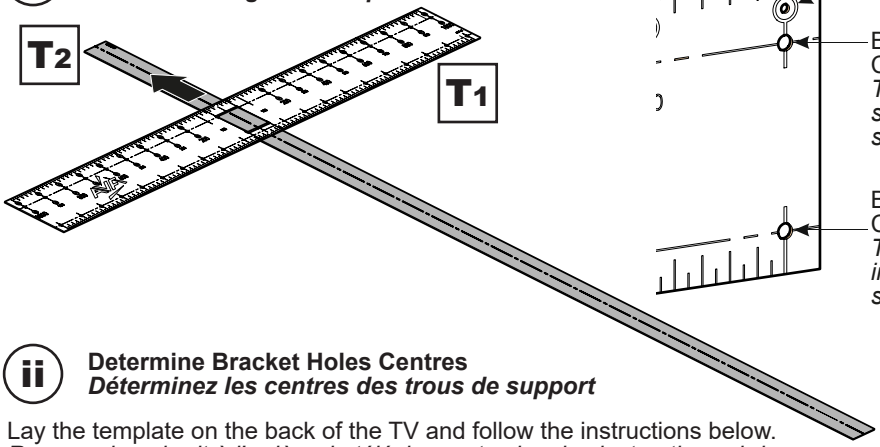

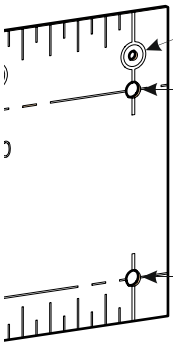

TV VESA Holes
Trous VESA TV

Bracket Top Central Hole
Trou central supérieur du support

Bracket Bottom Central Hole
Trou central inférieur du support

ii Determine Bracket Holes Centres
Déterminez les centres des trous de support

Lay the template on the back of the TV and follow the instructions below.
Reposez le gabarit à l'arrière du téléviseur et suivre les instructions ci-dessous.

The centre line of the template **T2** represents the centre of your TV.
*La ligne médiane du modèle **T2** représente le centre de votre téléviseur.*

✱Place the top row of holes on template **T1** over the top fixing holes on your TV. Mark off the top fixing centres.
Placez la rangée supérieure de trous sur le gabarit T1 au-dessus des trous de fixation supérieurs de votre téléviseur. Marquez les centres de fixation supérieurs.

Line up with top of the screen.
Alignez-vous avec le haut de l'écran.

Top Row Holes
Trous des rangées supérieures

Top of TV
Dessus de la télévision

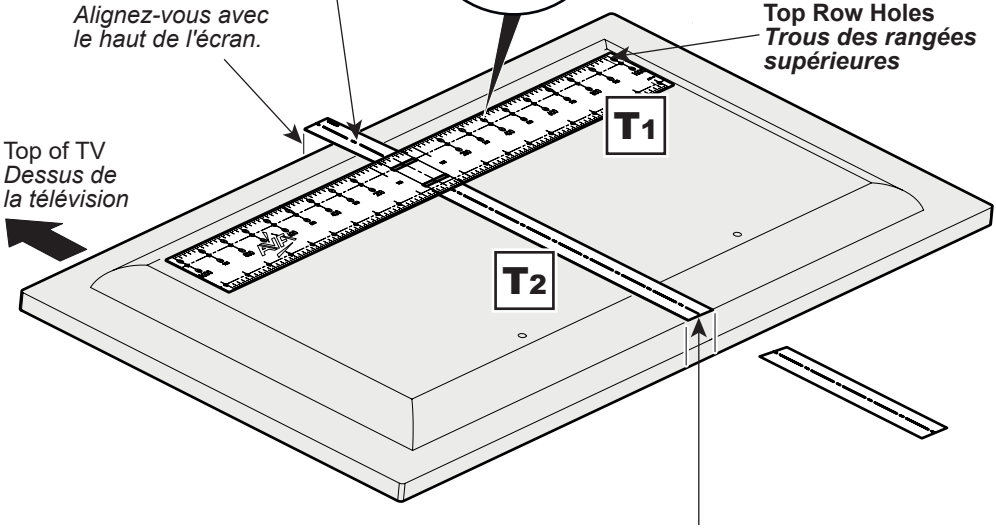

Cut the template **T2** so it is flush with the bottom of your TV so that when the template is on the wall you can see exactly where your TV will be vertically (distance from the floor and ceiling).
*Coupez le gabarit **T2** de manière à ce qu'il soit aligné avec le bas de votre téléviseur afin que vous puissiez voir exactement où votre téléviseur sera verticalement (distance du sol et du plafond) lorsque le gabarit est sur le mur.*

* If the top fixing holes on your TV do not line up with any holes on the template then ensure template is firmly in position and carefully punch holes to match your top fixing centres with a pencil or sharp object. Remove the template from the TV and carefully punch holes for top and bottom wall bracket centre holes to match your TV fixing holes.
Si les trous de fixation supérieurs de votre téléviseur ne correspondent à aucun trou sur le gabarit, assurez-vous que le gabarit est bien en place et percez soigneusement les trous pour qu'ils correspondent à vos centres de fixation supérieurs avec un crayon ou un objet pointu. Retirez le gabarit du téléviseur et percez soigneusement les trous centraux du support mural supérieur et inférieur qui correspondent aux trous de fixation de votre téléviseur.

iii Marking the Wall
Marquage du mur

Before marking the wall, determine the wall type that you have (i.e. Solid Wall/Dot & Dab/ Plasterboard/Wood Stud/Metal Stud). Ensure the drilling area is free from mains services (Gas/Electric/Water).
Avant de marquer le mur, déterminez le type de mur auquel vous avez affaire (c.-à-d. mur plein, plaques de plâtre, goujons en bois/goujons métalliques). Assurez-vous que la zone de forage est exempte de services de réseau (gaz/électrique/eau).

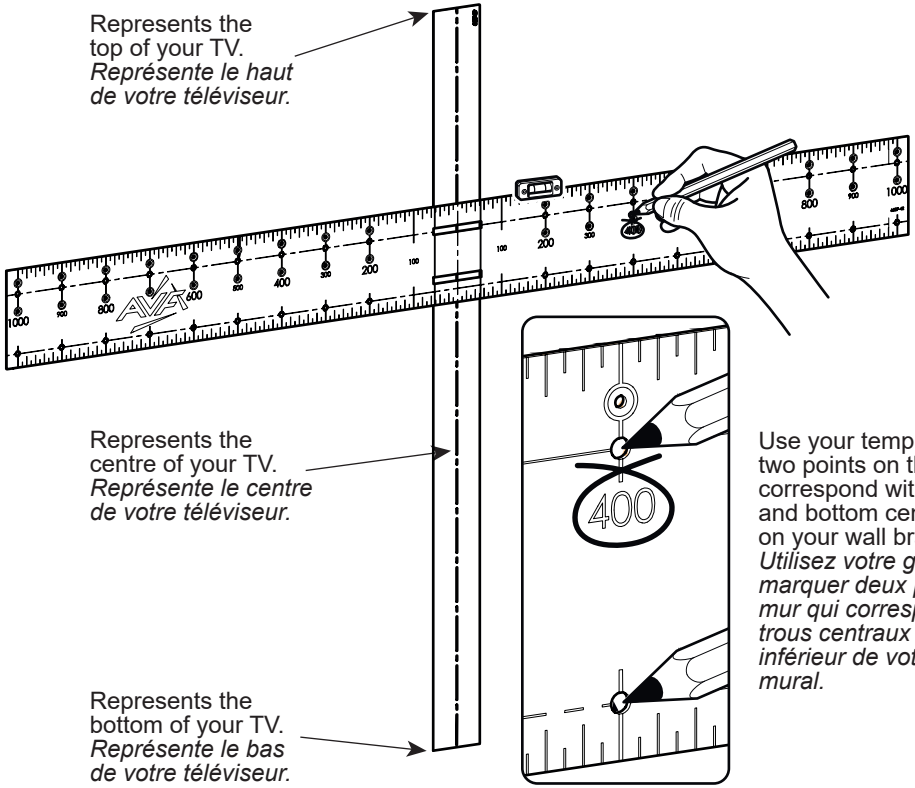

Use your template to mark two points on the wall that correspond with the top and bottom central holes on your wall bracket.
Utilisez votre gabarit pour marquer deux points sur le mur qui correspondent aux trous centraux supérieur et inférieur de votre support mural.

Next, use the Wall Brackets **A1** as a template and position them over the appropriate **PENCIL MARKS** you have made, so that the marks are in the middle of the **TOP AND BOTTOM CENTRAL HOLES** of the Wall Bracket. Ensure the bracket is level and mark the three **DRILL POINTS** with a pencil. Repeat for other bracket.
*Ensuite, utilisez les supports muraux **A1** comme gabarit et positionnez-les sur les **MARQUES DE CRAYON** appropriées que vous avez faites, de sorte que les marques se trouvent au milieu des **TROUS CENTRAUX SUPÉRIEURS ET INFÉRIEURS** du support mural. Assurez-vous que le support est à niveau et marquez les trois **POINTS DE PERÇAGE** avec un crayon. Répétez l'opération pour l'autre support.*

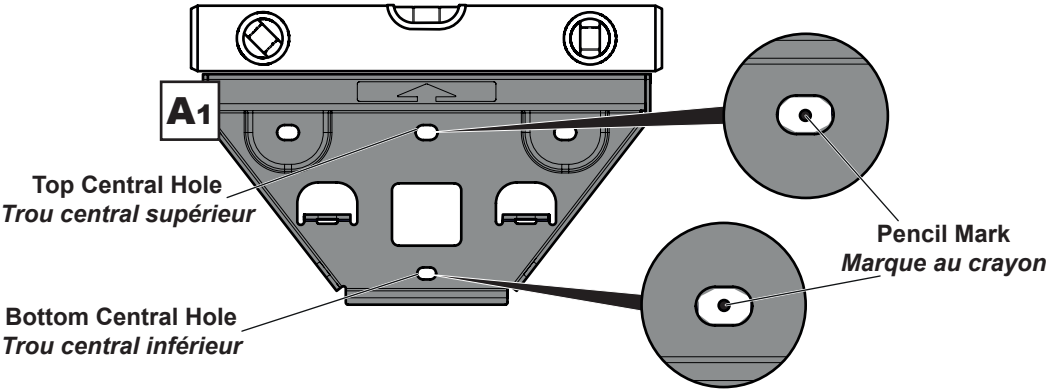

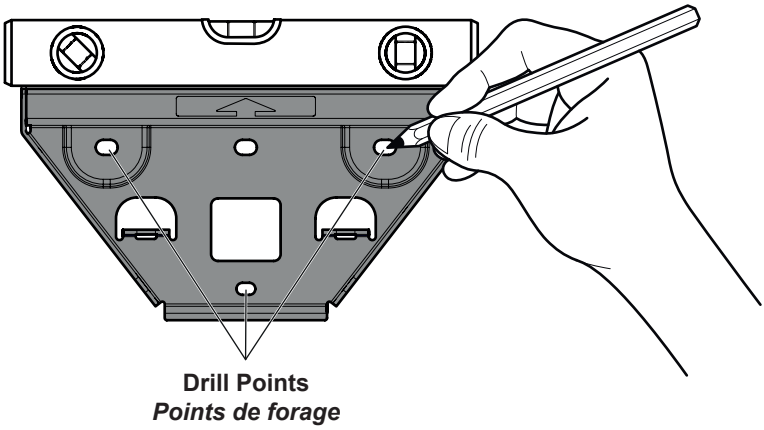

Before you drill make sure you are happy with the position and ensure template is level.
Avant de percer, veillez à ce que la position vous convienne et à ce que le shéma soit au niveau.

3 Fitting the Wall Brackets
Ajuster les supports muraux

This product is designed to be fitted to many different types of wall. Identify your wall type and follow the relevant instruction. Make sure you use the correct fixings for your wall.
Ce produit est conçu pour être installé sur de nombreux types de murs différents. Identifiez votre type de mur et suivez les instructions pertinentes. Assurez-vous d'utiliser les bonnes fixations pour votre mur.

Solid Wall / Murs Pleins

i

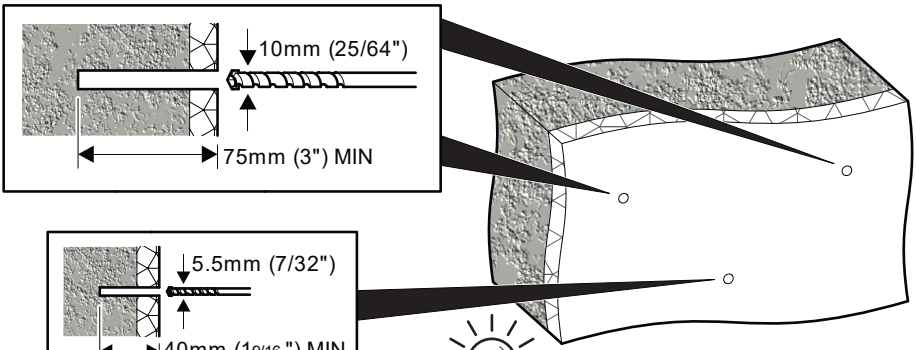

Remove dust from hole.
Éliminez toute trace de poussière du mur.

ii

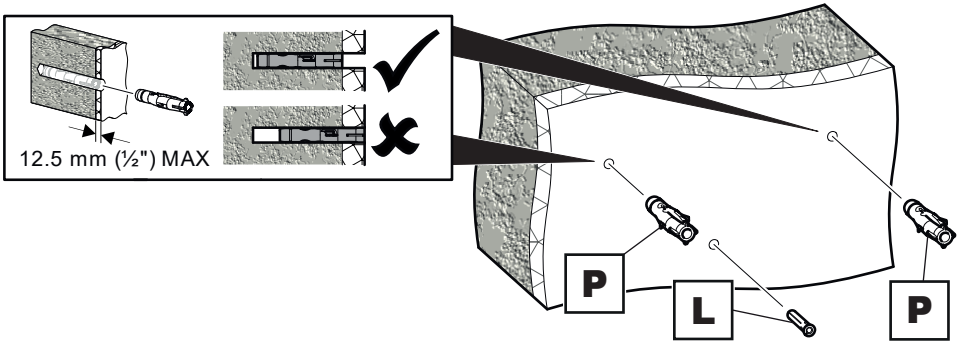

iii

Lubricate screw thread with soap.
Lubrifiez le pas de vis avec du savon.

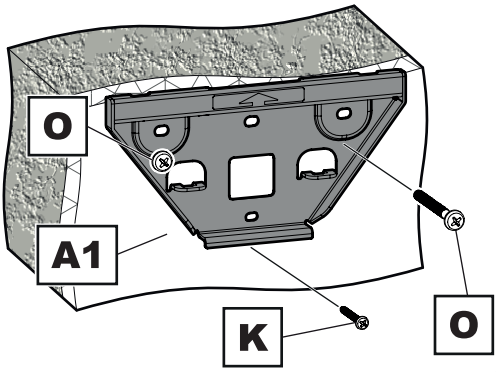

DO NOT overtighten screws.
Tighten screws by hand only.
NE serrez PAS trop les vis.
Serrez les vis à la main uniquement.

Dot and Dab / Mur plein

i

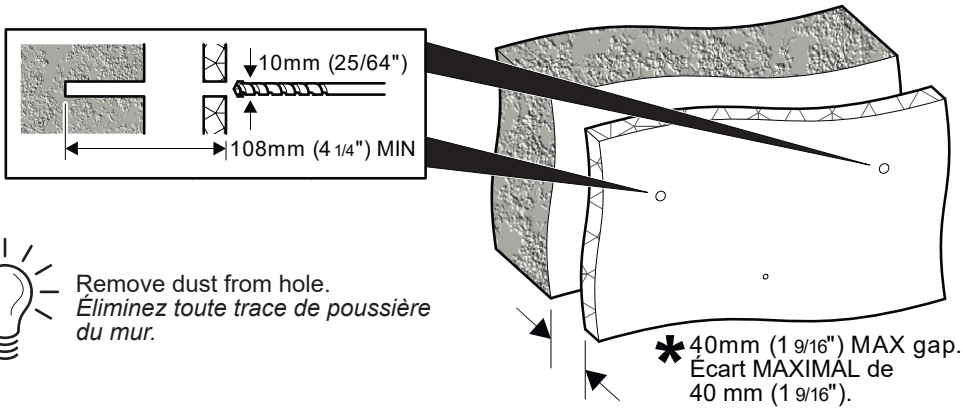

Remove dust from hole.
Éliminez toute trace de poussière du mur.

✱ If gap is above 40mm (1 9/16") use plasterboard fixing method.
Si l'écart est supérieur à 40 mm (1 9/16"), utilisez la méthode de fixation pour le plâtre.

ii

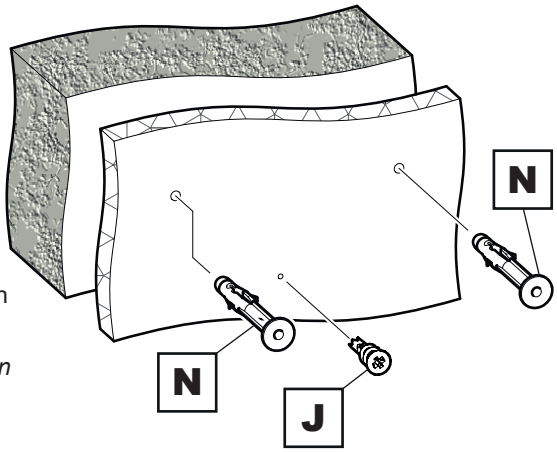

If you have trouble fitting **J** you can drill a 3mm pilot hole.
*Si vous avez de la difficulté à installer **J**, vous pouvez perforer un trou de guidage de 3 mm.*

iii

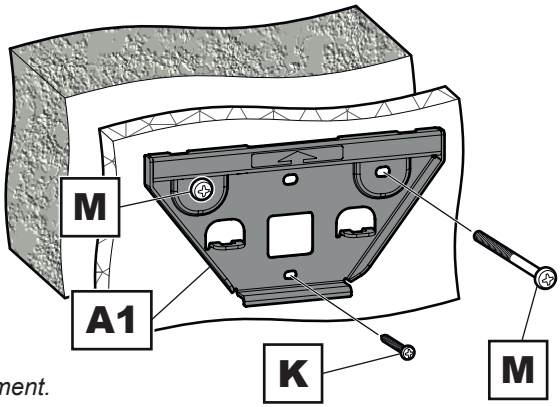

Lubricate screw thread with soap.
Lubrifiez le pas de vis avec du savon.

DO NOT overtighten screws.
Tighten screws by hand only.
NE serrez PAS trop les vis.
Serrez les vis à la main uniquement.

Plasterboard / Plâtre

i

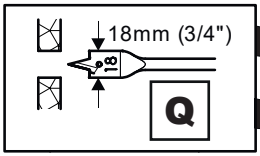

Remove dust from hole.
Éliminez toute trace de poussière du mur.

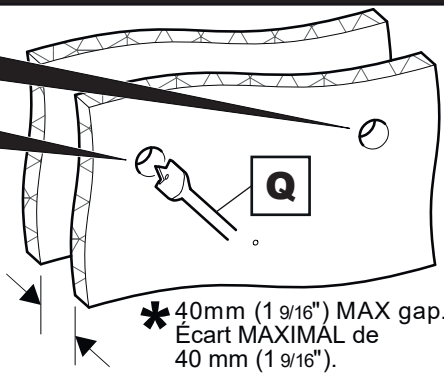

ii

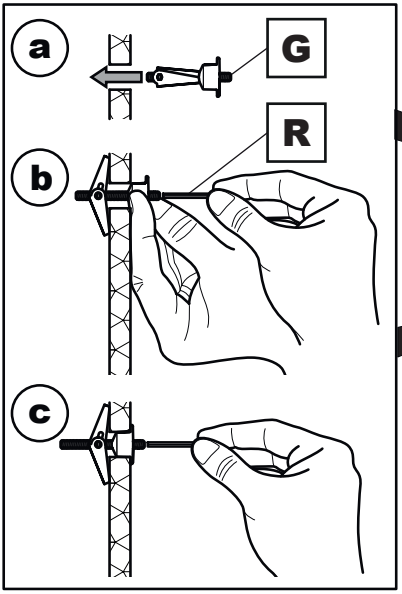

If you have trouble fitting **J** you can drill a 3mm pilot hole.
*Si vous avez de la difficulté à installer **J**, vous pouvez perforer un trou de guidage de 3 mm.*

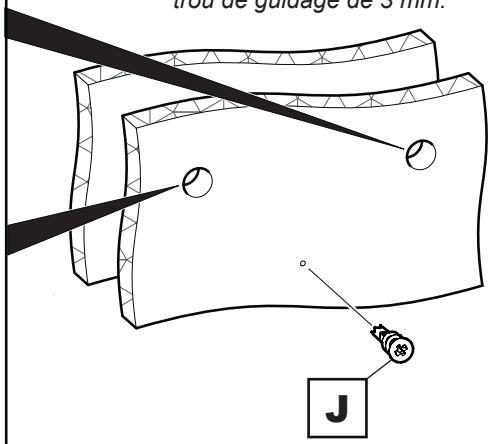

iii

Lubricate screw thread with soap.
Lubrifiez le pas de vis avec du savon.

DO NOT overtighten screws.
Tighten screws by hand only.
NE serrez PAS trop les vis.
Serrez les vis à la main uniquement.

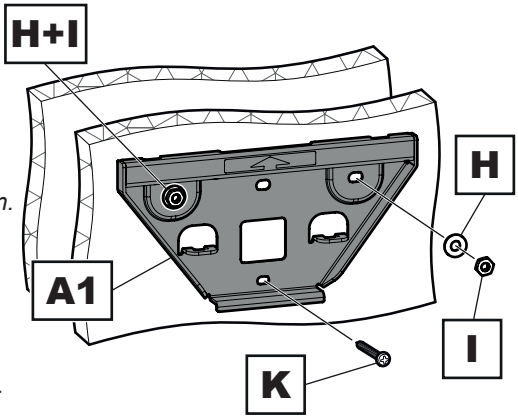

Wood Stud / Montants en Bois

i

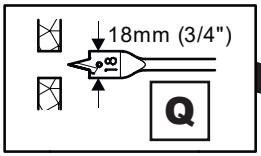

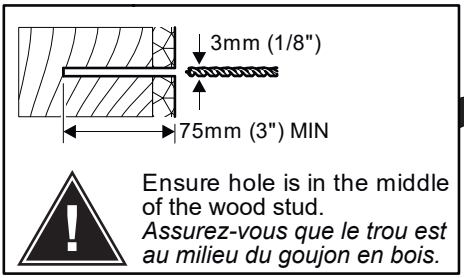

Ensure hole is in the middle of the wood stud.
Assurez-vous que le trou est au milieu du goujon en bois.

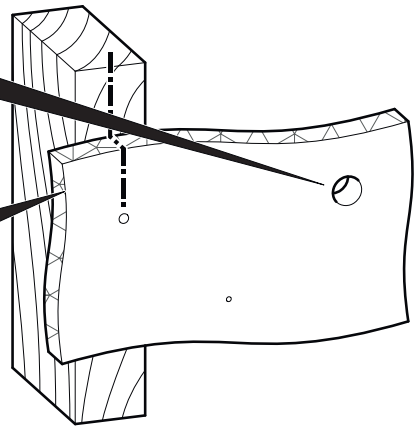

ii

Only one fixing will be in the wood stud. The other fixings will be in plasterboard (see Plasterboard installation instruction).
Une seule fixation se trouvera dans le goujon en bois. Les autres fixations seront dans le plâtre (voir Instructions d'installation des panneaux de plâtre).

If you have trouble fitting **J** you can drill a 3mm pilot hole.
*Si vous avez de la difficulté à installer **J**, vous pouvez perforer un trou de guidage de 3 mm.*

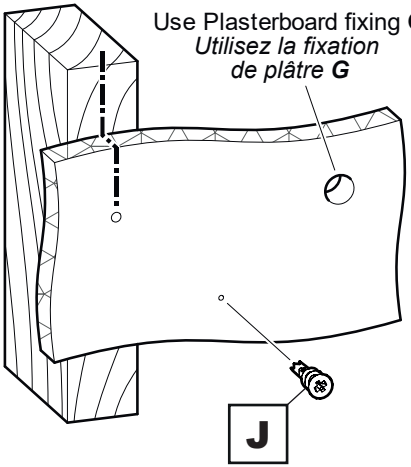

iii

Lubricate screw thread with soap.
Lubrifiez le pas de vis avec du savon.

DO NOT overtighten screws.
Tighten screws by hand only.
NE serrez PAS trop les vis.
Serrez les vis à la main uniquement.

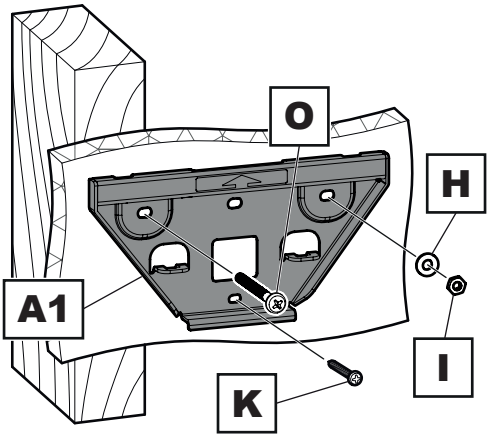

4 Fitting the Wall Bracket Covers
Ajuster les caches pour support mural

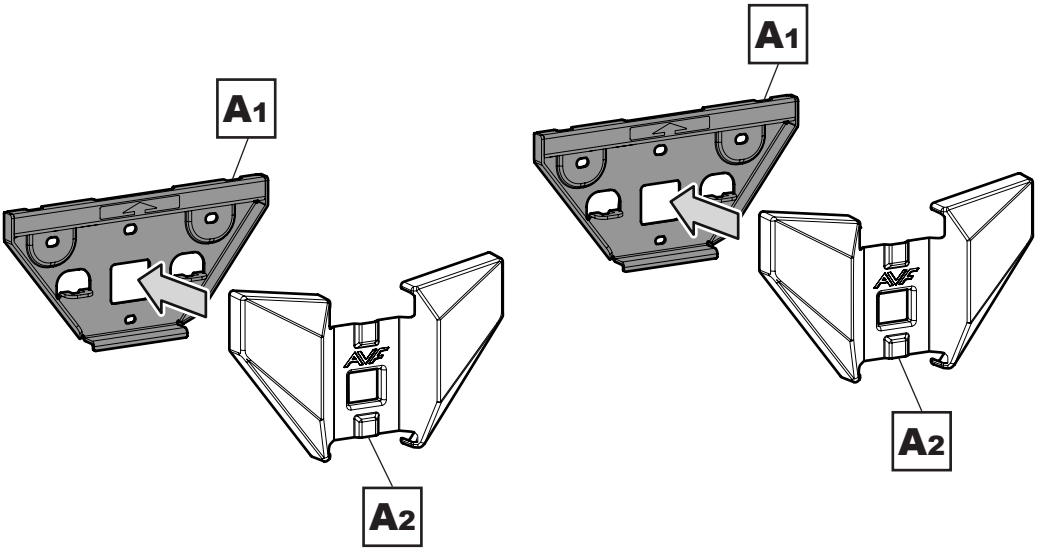

Fit the wall bracket covers by pushing covers **A2** on to the wall brackets **A1** until they click in to place.
*Placez les couvercles des supports muraux en poussant les couvercles **A2** sur les supports muraux **A1** jusqu'à ce qu'ils cliquent pour les placer.*

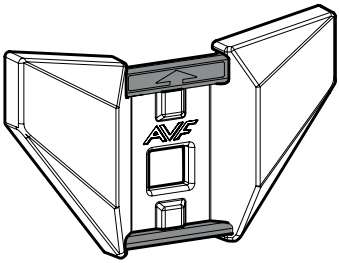

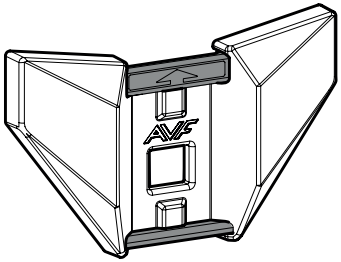

5 Levelling the Screen Hangers
Niveler les crochets d'écran

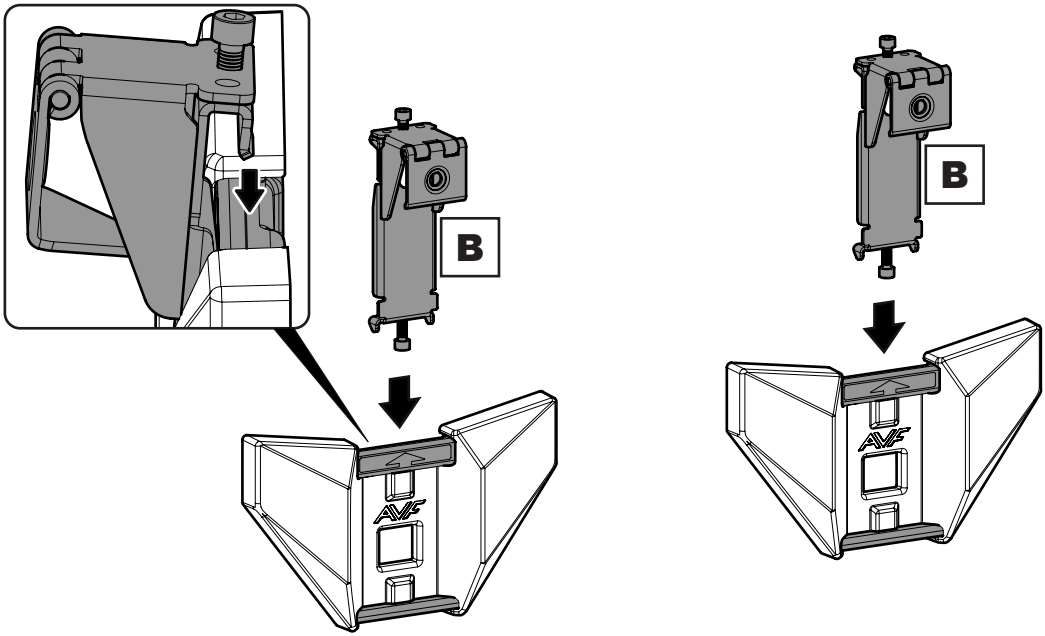

Slide hangers **B** in to position on each wall bracket.

Use a spirit level across the tops of the hangers to check they are level. If the spirit level isn't long enough, place a flat piece a wood across the tops of the hangers first.

If the hangers aren't level, tighten the levelling screw on the lower hanger until they are.

*Faites glisser les cintres **B** pour les positionner sur chaque support mural.*

Utilisez un niveau à alcool sur le dessus des crochets pour vérifier qu'ils sont à niveau. Si le niveau à alcool n'est pas assez long, placez d'abord une pièce plate en bois sur le dessus des crochets.

Si les crochets ne sont pas à niveau, serrez la vis de nivellement sur le cintre inférieur jusqu'à ce qu'ils le soient.

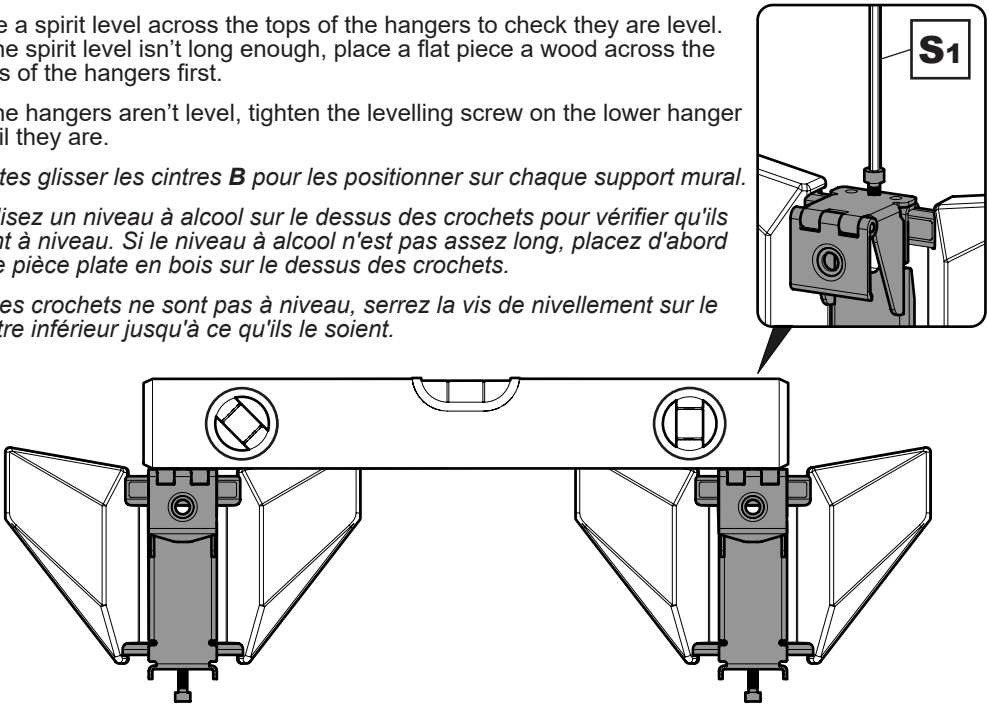

6 Fit Screen Hangers to TV
Ajustez les crochets d'écran sur le téléviseur

Make sure you connect the Screen Hangers in the correct position after you have levelled them. This will ensure the TV is level when you hang it on the wall.
Assurez-vous de connecter les crochets d'écran dans la bonne position après les avoir nivelés. Cela vous permettra de vous assurer que le téléviseur est à niveau lorsque vous l'accrochez au mur.

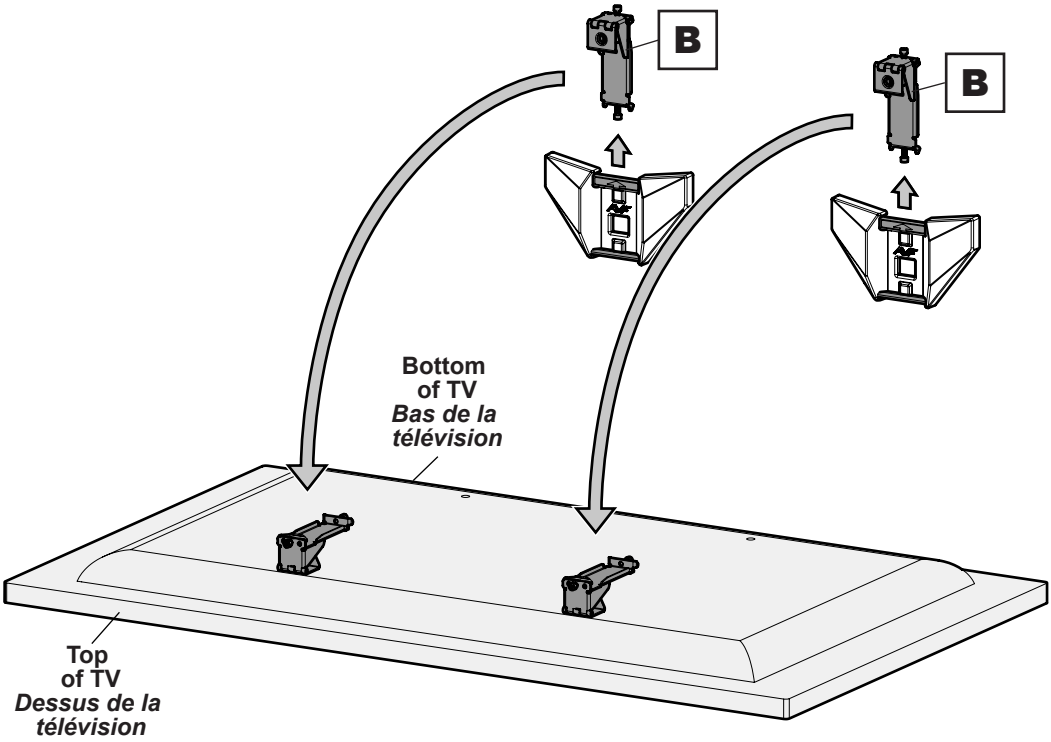

Flip open the hangers to access the screw hole when fitting to the back of the TV.
Ouvrez les crochets pour accéder au trou de vis lors de l'installation à l'arrière du téléviseur.

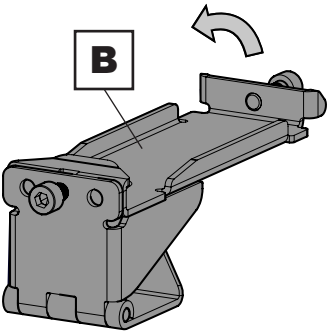

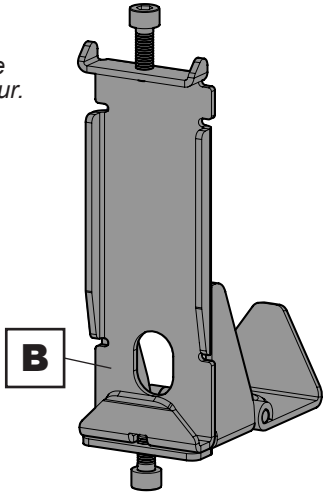

After completing this step, you will have lots of TV screws left over. Keep them in a safe place in case you require them in future.
Après avoir effectué cette étape, il vous restera de nombreuses vis de téléviseur. Gardez-les dans un endroit sûr au cas où vous en auriez besoin dans le futur.

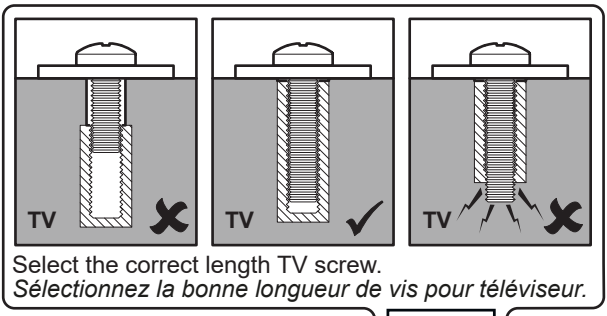

Select the correct length TV screw.
Sélectionnez la bonne longueur de vis pour téléviseur.

Use the same combination of screws, washers and spacers in all four TV fixing holes.
Utilisez la même combinaison de vis, de rondelles et d'entretoises dans les quatre trous de fixation du téléviseur.

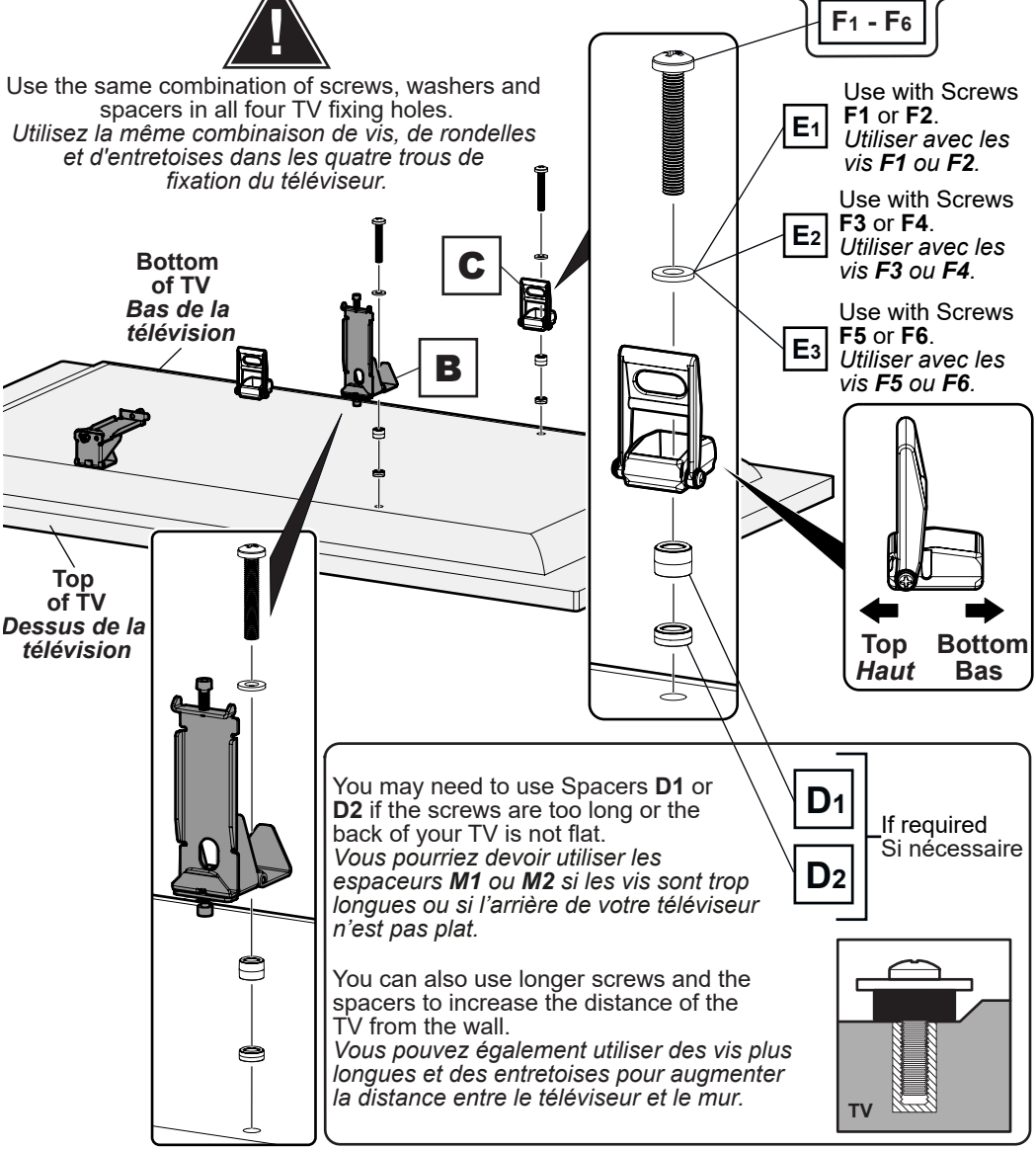

You may need to use Spacers **D1** or **D2** if the screws are too long or the back of your TV is not flat.
*Vous pourriez devoir utiliser les espaceurs **M1** ou **M2** si les vis sont trop longues ou si l'arrière de votre téléviseur n'est pas plat.*

You can also use longer screws and the spacers to increase the distance of the TV from the wall.
Vous pouvez également utiliser des vis plus longues et des entretoises pour augmenter la distance entre le téléviseur et le mur.

7 Hanging the TV
Accrochage du téléviseur

View "through" TV from the front.
Vue « à travers » l'avant de la télévision.

Side View
Vue latérale

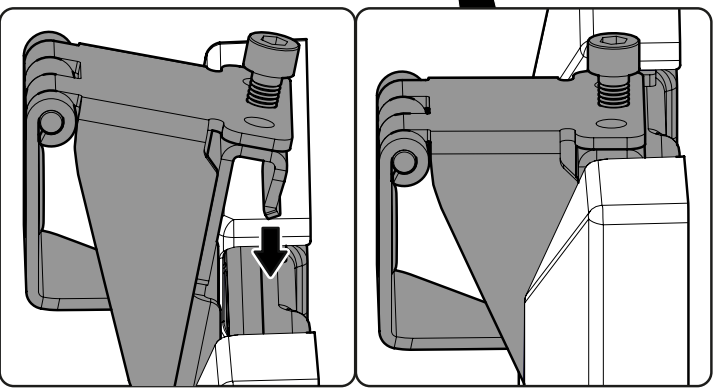

Do not tilt the TV when hanging. The TV must be vertical (parallel to the wall) when hooking in to place.
N'inclinez pas le téléviseur lorsque vous le suspendez. Le téléviseur doit être vertical (parallèle au mur) lorsqu'il est accroché en place.

Locking the TV
Verrouillage du téléviseur

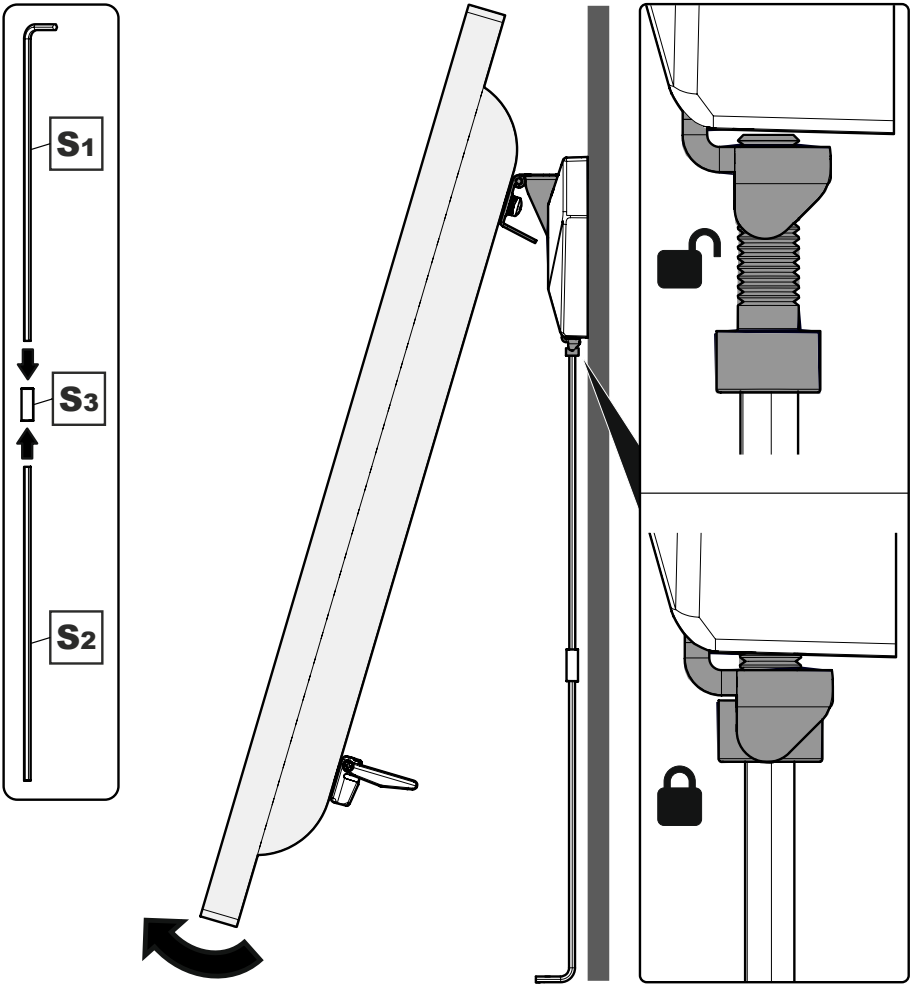

You can carefully pull the bottom of the TV away from the wall, and hold it in position, to gain better access to the TV Locking Screws.
Vous pouvez retirer délicatement le bas du téléviseur du mur et le maintenir en position pour avoir un meilleur accès aux vis de verrouillage du téléviseur.

Removing the TV
To remove the TV reverse the hanging procedure.
Do not tilt the TV when removing.
Lift the TV straight up, ensuring it stays vertical (parallel to the wall).

Retrait du téléviseur
Pour retirer le téléviseur, inverser la procédure d'accrochage.
N'inclinez pas le téléviseur au moment de le retirer.
Soulevez le téléviseur vers le haut en veillant à ce qu'il reste vertical (parallèle au mur).

TV Levelling (optional)
Mise au niveau du téléviseur (optionnel)

If your TV needs levelling, only adjust the TV Levelling Screw on the low side of the TV. For example, if the right hand side of your TV is low, tighten the right hand TV Levelling Screw only, until your TV is level.
Si votre téléviseur doit être nivelé, réglez uniquement la vis de nivellement du téléviseur située sur la face inférieure du téléviseur. Par exemple, si le côté droit de votre téléviseur est bas, serrez la vis de mise à niveau du téléviseur de droite uniquement, jusqu'à ce que votre téléviseur soit à niveau.

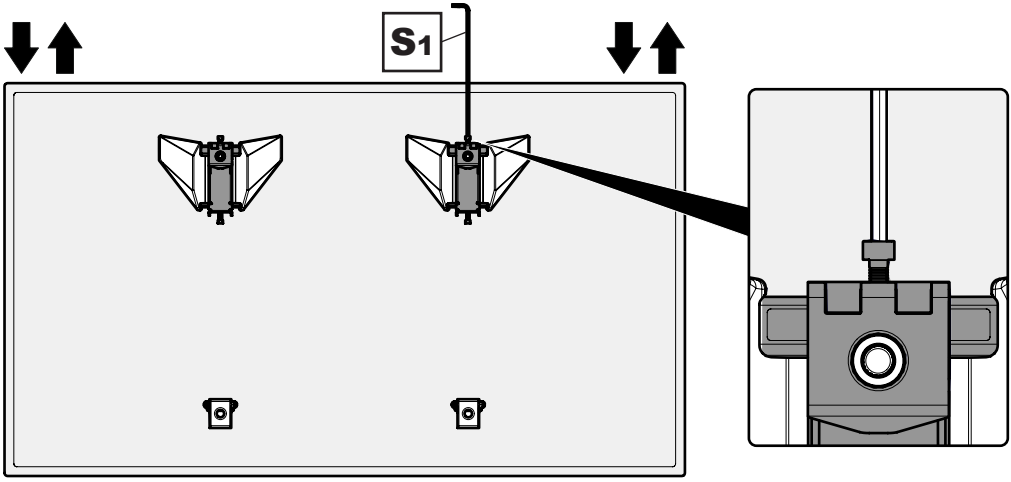

For larger TVs you may need to use the extended Allen Key in order to reach the TV Level Adjustment Screws.
Pour les téléviseurs plus grands, vous pouvez devoir utiliser la clé Allen étendue pour atteindre les vis de réglage du niveau du téléviseur.

Tilting the TV
Incliner le téléviseur

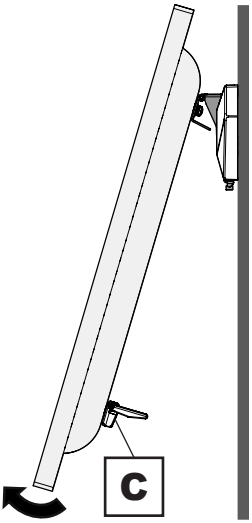

You can carefully pull the bottom of the TV away from the wall, and hold it in position, to gain access to the adjustable tilt stand-offs **C**.
Simply adjust by hand to set both tilt stand-offs to one of three different positions: Flat to Wall, Medium Tilt and Maximum Tilt.

*Vous pouvez retirer délicatement le bas du téléviseur du mur et le maintenir en position pour avoir accès aux supports d'inclinaison réglables **C**.*
Réglez simplement à la main pour régler les deux positions d'inclinaison sur l'une des trois positions différentes : plat au mur, inclinaison moyenne et inclinaison maximale.

Flat to Wall
Plat au mur

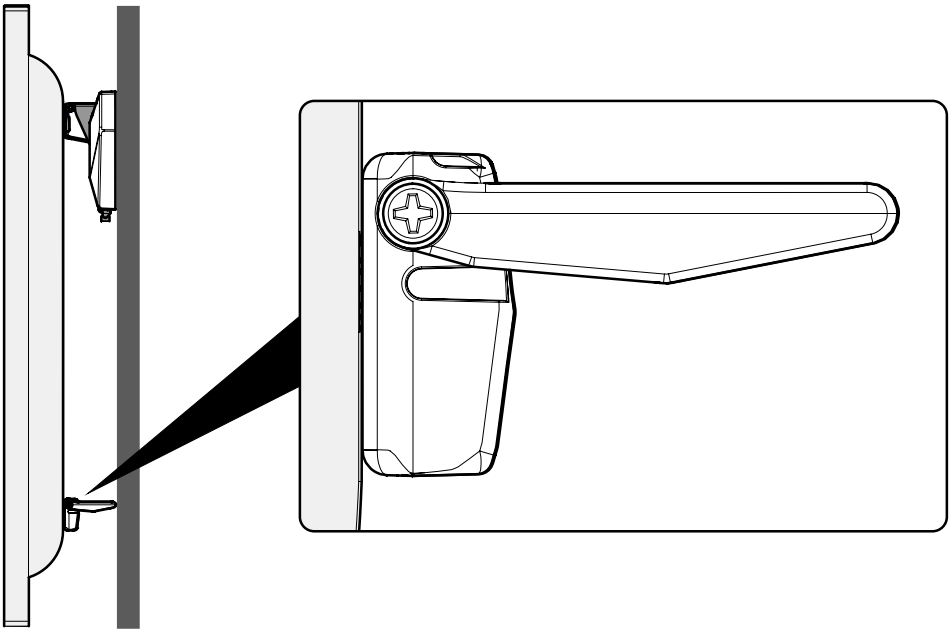

Medium Tilt
Inclinaison moyenne

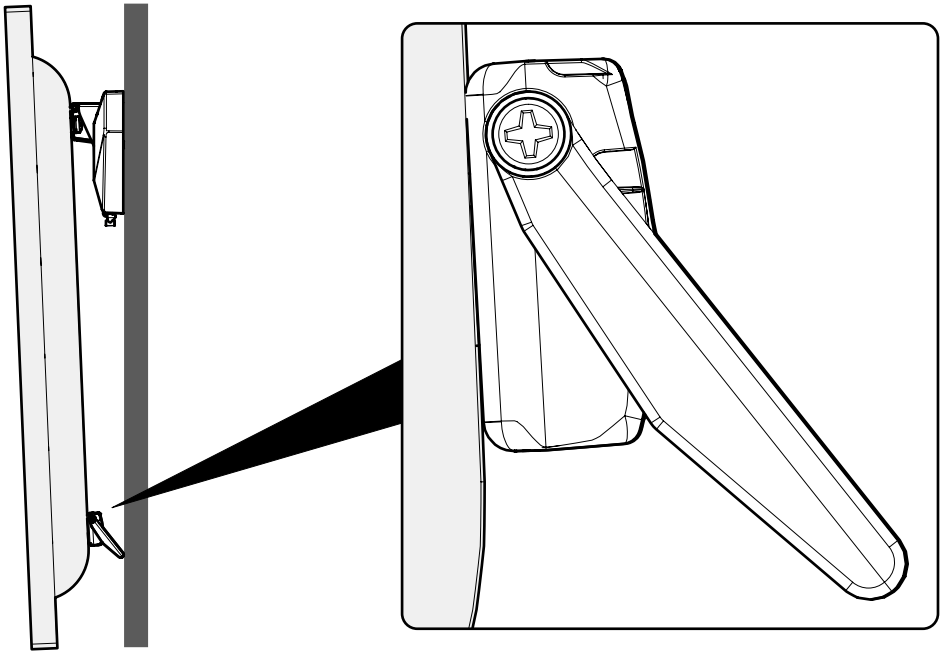

Maximum Tilt
Inclinaison maximale

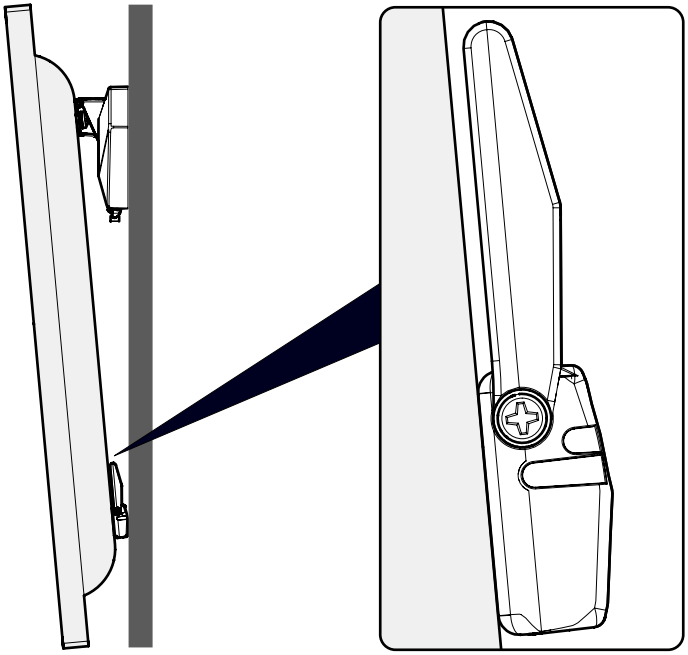

Cable Access
Accès aux câbles

For easy cable access, gently pull the bottom of the TV away from the wall using two hands. Hold the TV in position while accessing cables. When finished gently lower the TV back to against the wall.
Pour faciliter l'accès au câble, éloignez le bas du téléviseur du mur en tirant doucement à l'aide des deux mains. Maintenez le téléviseur en position lorsque vous accédez aux câbles. Lorsque vous avez terminé, abaissez doucement le téléviseur contre le mur.

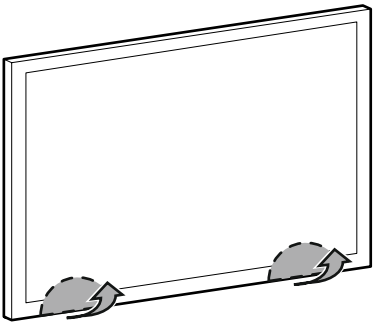
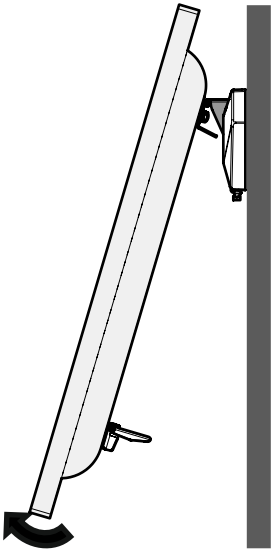
Stop before the top of the TV touches the wall.
Arrêtez-vous *avant que le haut du téléviseur ne touche le mur.*