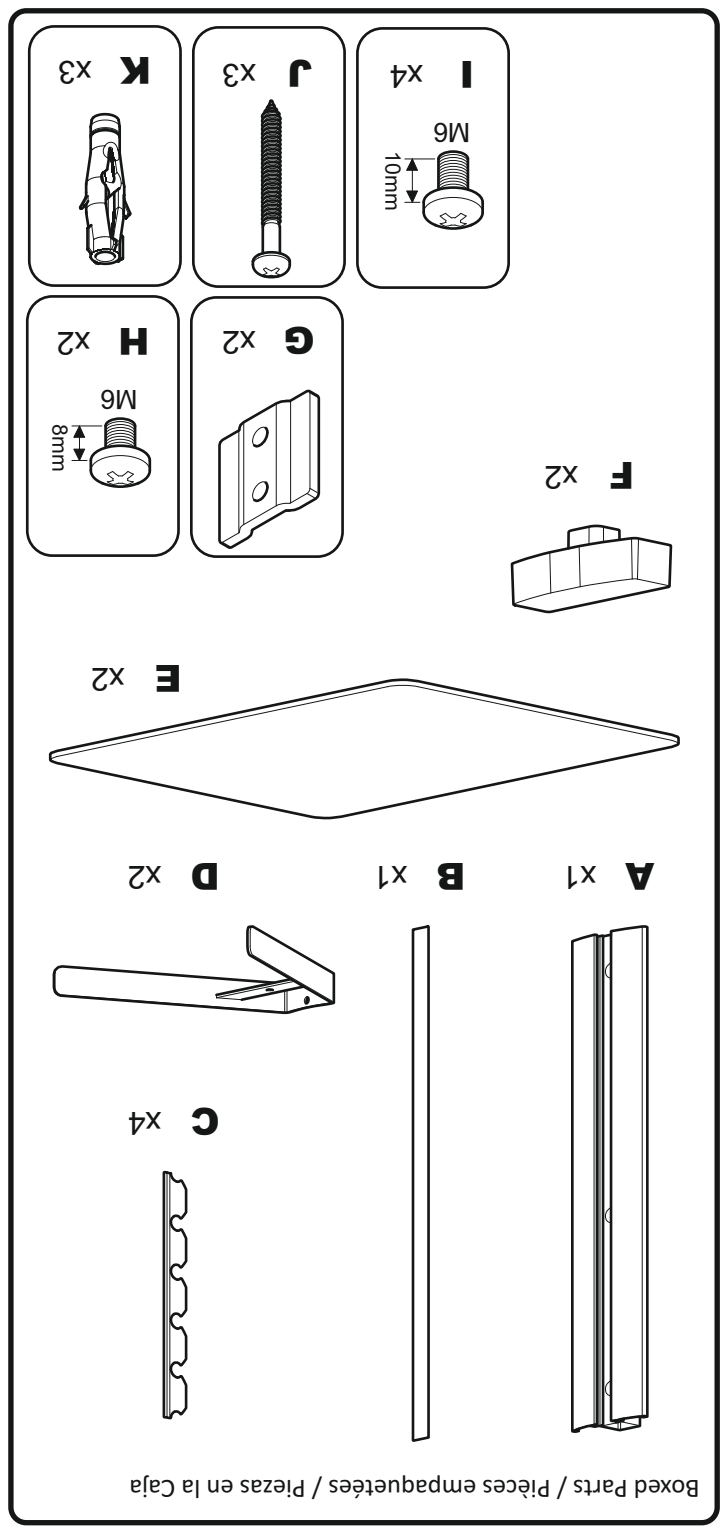

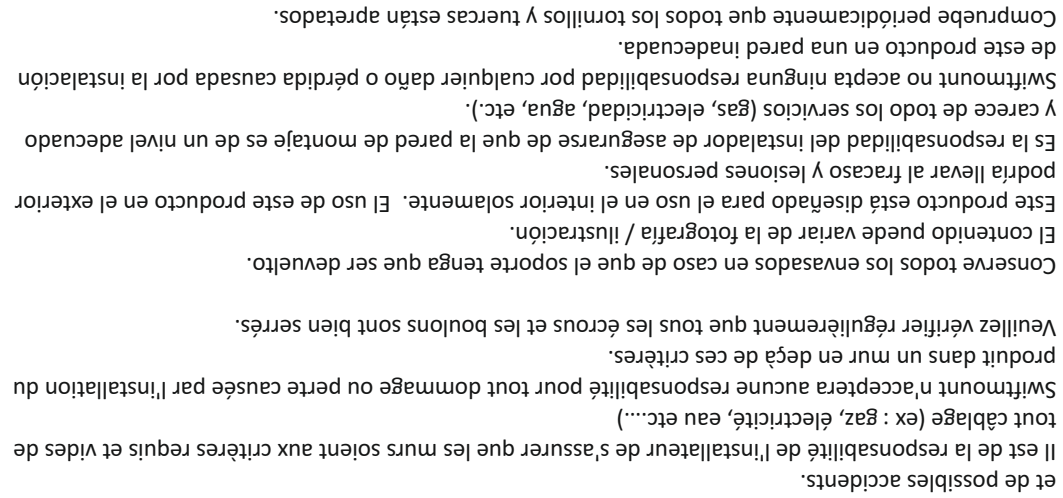

Retain all packaging in case the bracket needs to be returned.
Contents may vary from photography/ illustrations.
This product is intended for indoor use only. Use of this product outdoors could lead to failure and personal injury.
It is the responsibility of the installer to ensure that the mounting wall is of a suitable standard and void of any services (eg gas, electricity, water etc).
Swiftmount accept no responsibility for any damage or loss caused by installing this product in a sub standard wall.
Periodically check all nuts and bolts are tight.

Conserver les emballages si l'appliqué a besoin d'être ramenée.
Les contenus peuvent varier de la photographie/illustrations.
Ce produit est à utiliser à l'intérieur uniquement. Utiliser ce produit à l'extérieur causera des défaillances et de possibles accidents.
Il est de la responsabilité de l'installateur de s'assurer que les murs soient aux critères requis et vides de tout câblage (ex : gaz, électricité, eau etc....)
Swiftmount n'acceptera aucune responsabilité pour tout dommage ou perte causée par l'installation du produit dans un mur en deçà de ces critères.
Veuillez vérifier régulièrement que tous les écrous et les boulons sont bien serrés.

Conserve todos los envasados en caso de que el soporte tenga que ser devuelto.
El contenido puede variar de la fotografía / ilustración.
Este producto está diseñado para el uso en el interior solamente. El uso de este producto en el exterior podría llevar al fracaso y lesiones personales.
Es la responsabilidad del instalador de asegurarse de que la pared de montaje es de un nivel adecuado y carece de todo los servicios (gas, electricidad, agua, etc.).
Swiftmount no acepta ninguna responsabilidad por cualquier daño o pérdida causada por la instalación de este producto en una pared inadecuada.
Compruebe periódicamente que todos los tornillos y tuercas están apretados.

467887 rev01

SwiftMount
TV WALL MOUNTS

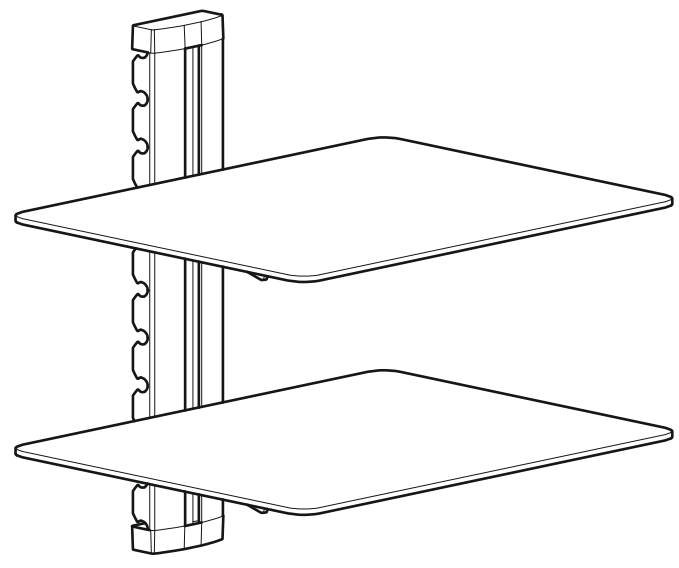

SWIFT250AVS

22lbs
10kg
Per Shelf
Par étagère
Por estante

Read through ALL instructions before commencing installation.
Lisez toutes les instructions avant de débuter l'installation.
Lea todas las instrucciones antes de empezar la instalación.

www.swiftmount.com
+44 (0)3333 200490 (UK)
1-800 875 0182 (USA)
Swift Mount, PO Box 340, Telford, TF1 9DS, UK
Swift Mount, AVF Inc., 2775 Broadway, Cheektowaga, Buffalo, New York, 14227, USA

5

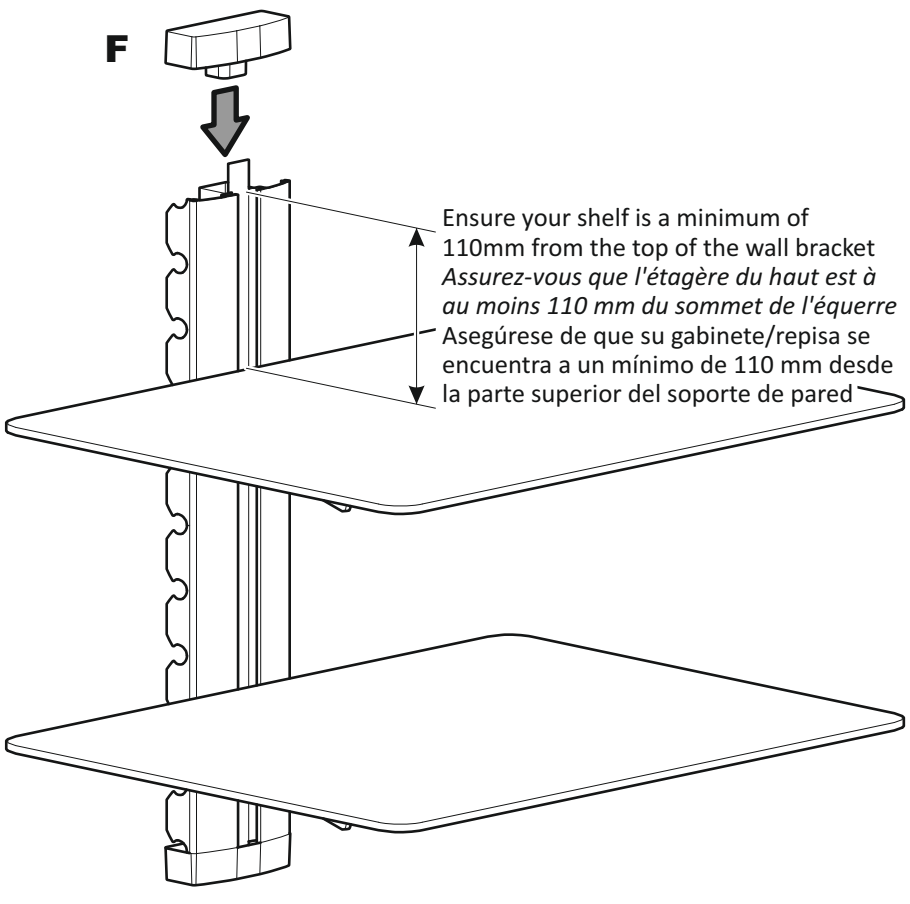

2

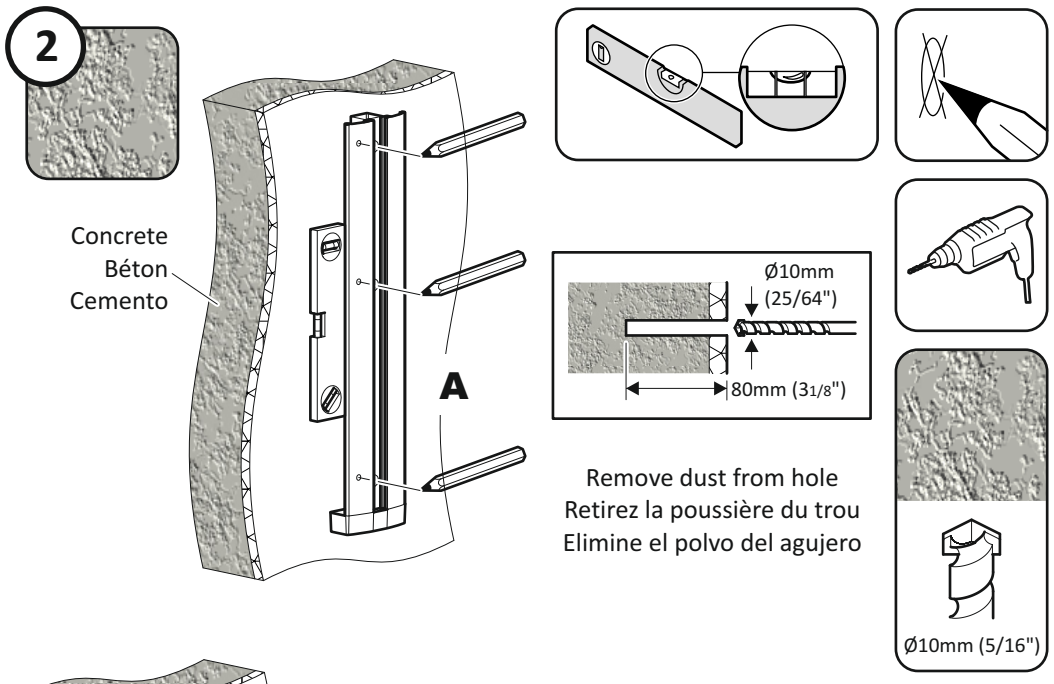

Remove dust from hole
Retirez la poussière du trou
Elimine el polvo del agujero

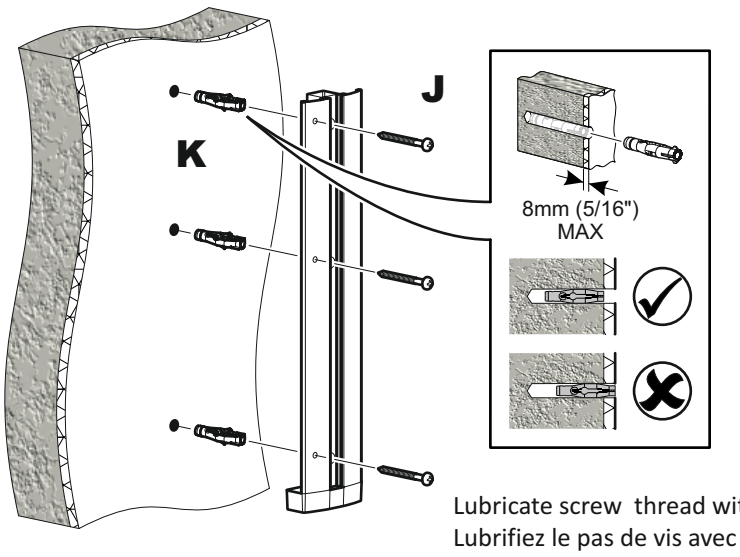

Lubricate screw thread with soap
Lubrifiez le pas de vis avec du savon
Lubrique la rosca del tornillo con jabón

DO NOT over tighten screws.
Tighten screws by hand only.
Ne serrez pas trop les vis.
Visser à la main seulement.
NO sobre apriete los tornillos.
Apriete los tornillos sólo a mano.

2

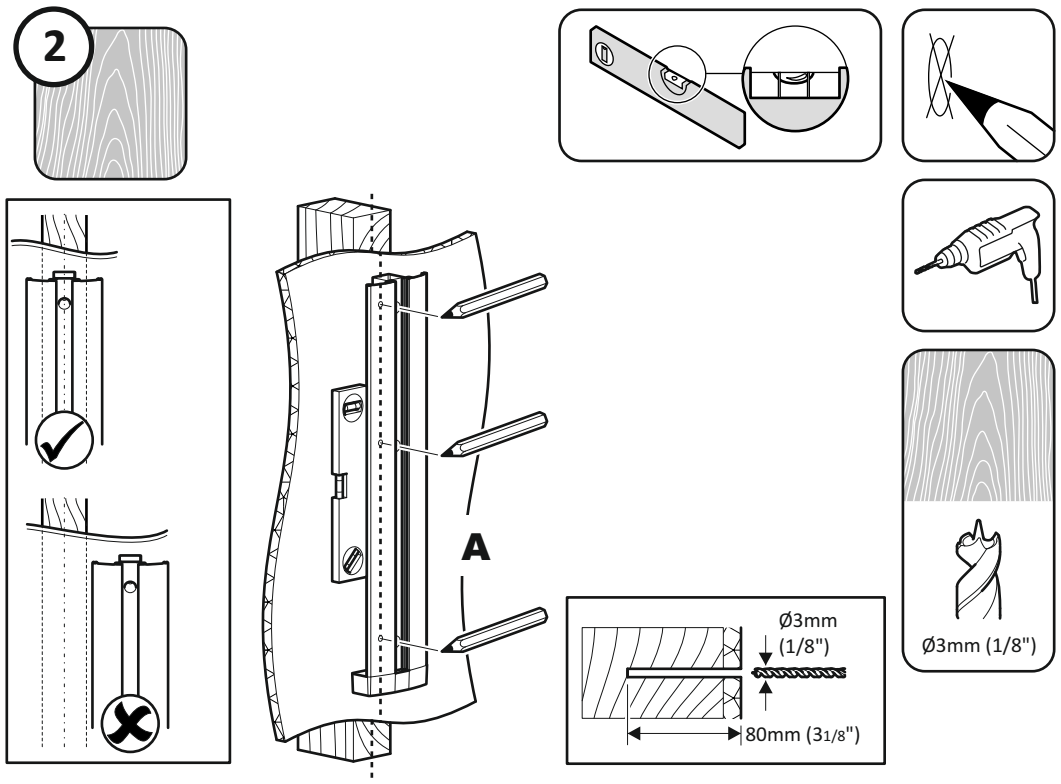

Ensure bracket is in the centre of the wood stud
Assurez-vous que l'applique est au centre de la latte de bois
Asegúrese de que el soporte está en el centro de la viga de madera

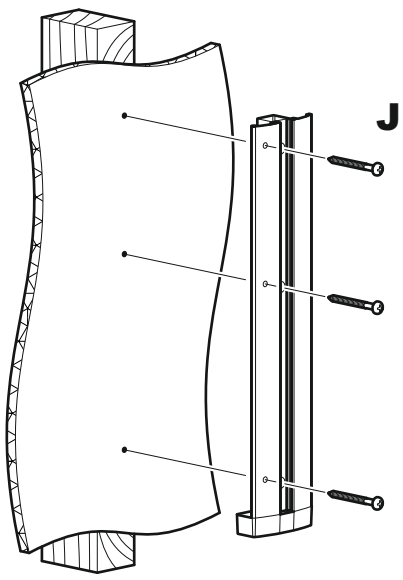

Lubricate screw thread with soap
Lubrifiez le pas de vis avec du savon
Lubrique la rosca del tornillo con jabón

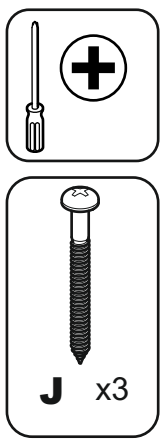

DO NOT over tighten screws.
Tighten screws by hand only.
Ne serrez pas trop les vis.
Visser à la main seulement.
NO sobre apriete los tornillos.
Apriete los tornillos sólo a mano.

3

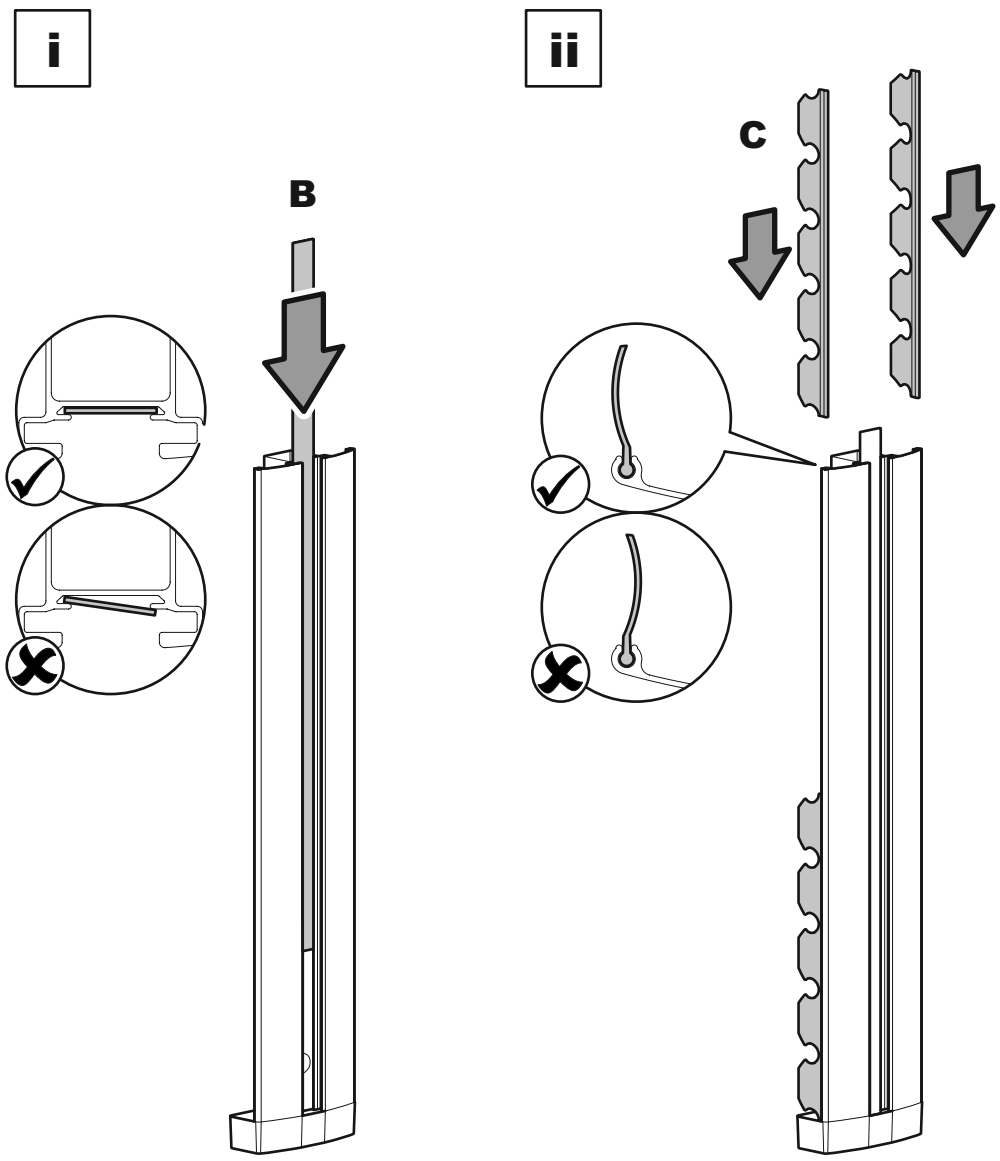
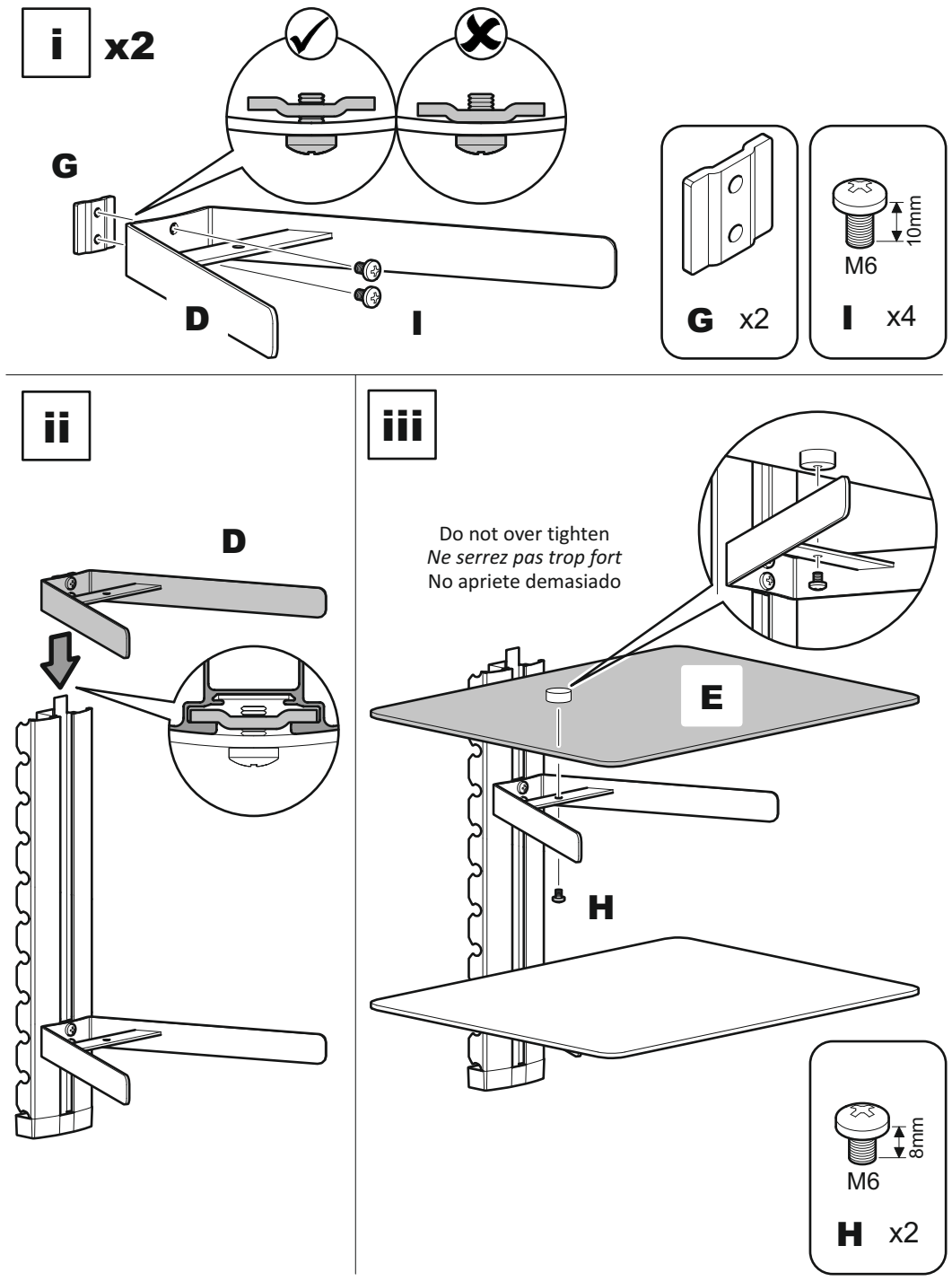
4