Tools Recommended / Outils recommandés / **Aanbevolen gereedschap** /
Herramientas recomendadas / **Ferramentas recomendadas**

Retain all packaging in case the bracket needs to be returned. Contents may vary from photography/ Illustrations.
You will not need all these parts, so expect there to be some left over depending upon the specification of your TV.
This product is intended for indoor use only. Use of this product outdoors could lead to failure and personal injury.
It is the responsibility of the installer to ensure that the mounting wall is of a suitable standard and void of any services (eg gas, electricity, water etc).
Darty Plc accept no responsibility for any damage or loss caused by installing this product in a sub standard wall.
Periodically check all nuts and bolts are tight.

Conserver les emballages si l'applique a besoin d'être ramenée. Les contenus peuvent varier de la photographie/illustrations.
Vous n'aurez pas besoin de toutes ces pièces, attendez-vous donc à ce qu'il reste des pièces selon les caractéristiques de votre téléviseur.
Ce produit est à utiliser à l'intérieur uniquement. Utiliser ce produit à l'extérieur causera des défaillances et de possibles accidents.
Il est de la responsabilité de l'installateur de s'assurer que les murs soient aux critères requis et vides de tout câblage (ex : gaz, électricité, eau etc....)
Darty Plc n'acceptera aucune responsabilité pour tout dommage ou perte causée par l'installation du produit dans un mur en deçà de ces critères.
Veuillez vérifier régulièrement que tous les écrous et les boulons sont bien serrés.

Bewaar de verpakking ingeval de steun moet worden teruggestuurd. Inhoud kan afwijken van foto's/illustraties.
U hebt niet al deze onderdelen nodig, dus er kunnen onderdelen overblijven afhankelijk van de specificaties van uw TV.
Dit product is uitsluitend voor gebruik binnenshuis bedoeld. Buitenshuis gebruik van dit product kan leiden tot beschadiging en verwondingen.
Het is de verantwoordelijkheid van de installateur om ervoor te zorgen dat de muur voor montage van geode kwaliteit is en geen leidingen bevat (vb. gas, elektriciteit, water).
Darty Plc aanvaard geen verantwoordelijkheid voor schade of verlies t.g.v. de installatie van het product op een puur van lage kwaliteit.
Controleer regelmatig of bouten en moeren vastzitten.

Guarde todo el embalaje en caso de que necesite devolver el soporte. El contenido real puede diferir respecto a las fotografías e ilustraciones.
No necesitará todas estas piezas, por lo que es de esperar que sobren algunas en función de las especificaciones de su televisor.
Este producto ha sido diseñado solamente para uso en interiores. El uso de este producto en exteriores puede causar fallos y lesiones a personas.
El instalador es responsable de asegurarse de que el soporte de pared sea del estándar apropiado y de evitar las líneas de los suministros (p. ej., gas, electricidad, agua, etc.).
Darty Plc no acepta responsabilidad alguna por los daños o las pérdidas como consecuencia de la instalación de este producto en una pared con unas condiciones subestándar.
Compruebe periódicamente que todas las tuercas y los pernos están bien apretados.

Guarde todas as embalagens para o caso de ser necessário devolver o suporte. O conteúdo pode variar da fotografia/das ilustrações.
Não vai precisar destas peças todas, portante é possível que sobrem algumas dependendo da especificação da sua TV.
Este produto destina-se apenas a uso interno. A utilização deste produto no exterior pode provocar falhas ou lesões pessoais.
É da responsabilidade do instalador certificar-se de que a parede de montagem é adequada e isenta de quaisquer serviços (por exemplo, gás, eletricidade, água, etc.).
A Darty Plc não é responsável por qualquer dano ou perda provocados pela instalação deste produto numa parede inadequada. Verifique periodicamente se todos os parafusos e porcas estão em apertados.

Boxed Parts / Pièces empaquetées / **Onderdelen in doos** /
Piezas en la Caja / **Peças embaladas**

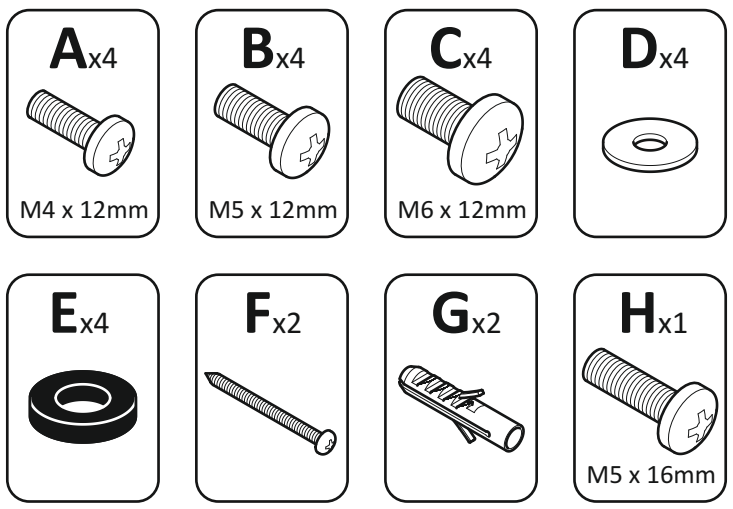

1

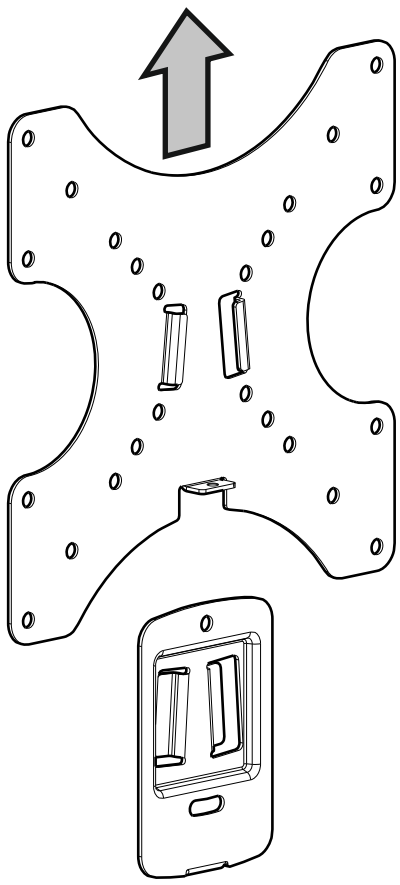

5

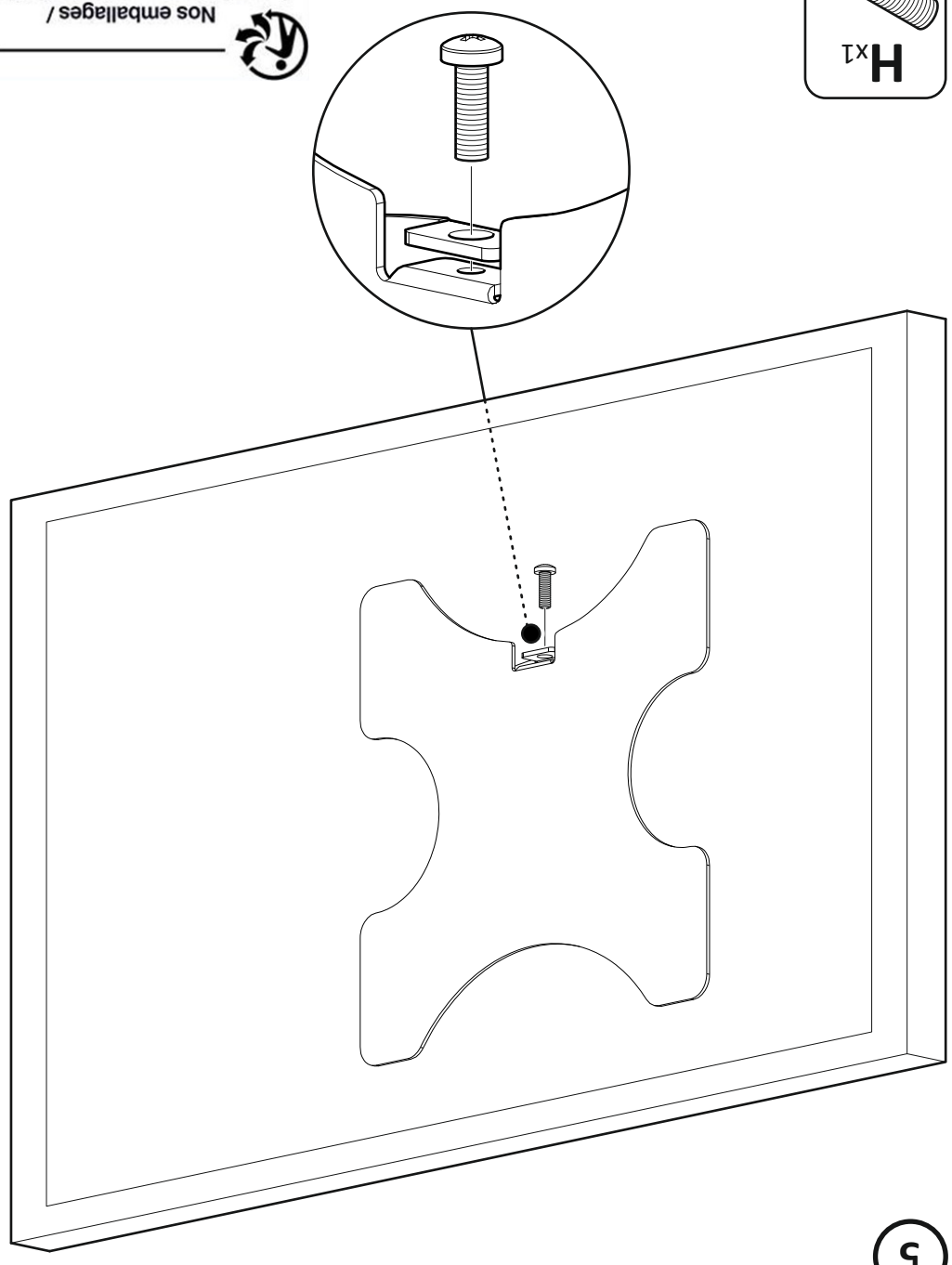

Nos emballages / produits peuvent faire l'objet d'une consigne de tri, pour en savoir plus : www.quefairedemesdechets.fr

TNEL200B-1

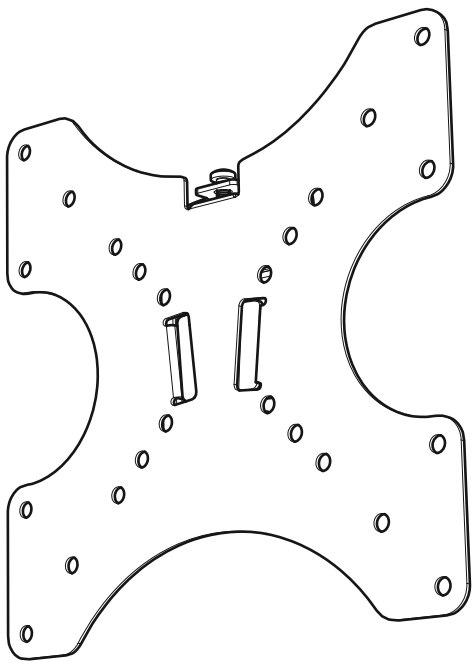

20kg 44lbs

STOP Read through all instructions before commencing installation.

ARRETEZ VOUS Lisez toutes les instructions avant de débuter l'installation.

STOPPEN Lees alle instructies voorafgaand installatie aan te vangen.

ALTO Lea todas las instrucciones antes de comenzar la instalación.

STOP Leia as instruções antes de começar a instalação.

Darty Holdings SAS ©
14 route d'Aulnay
93140 Bondy, France

2

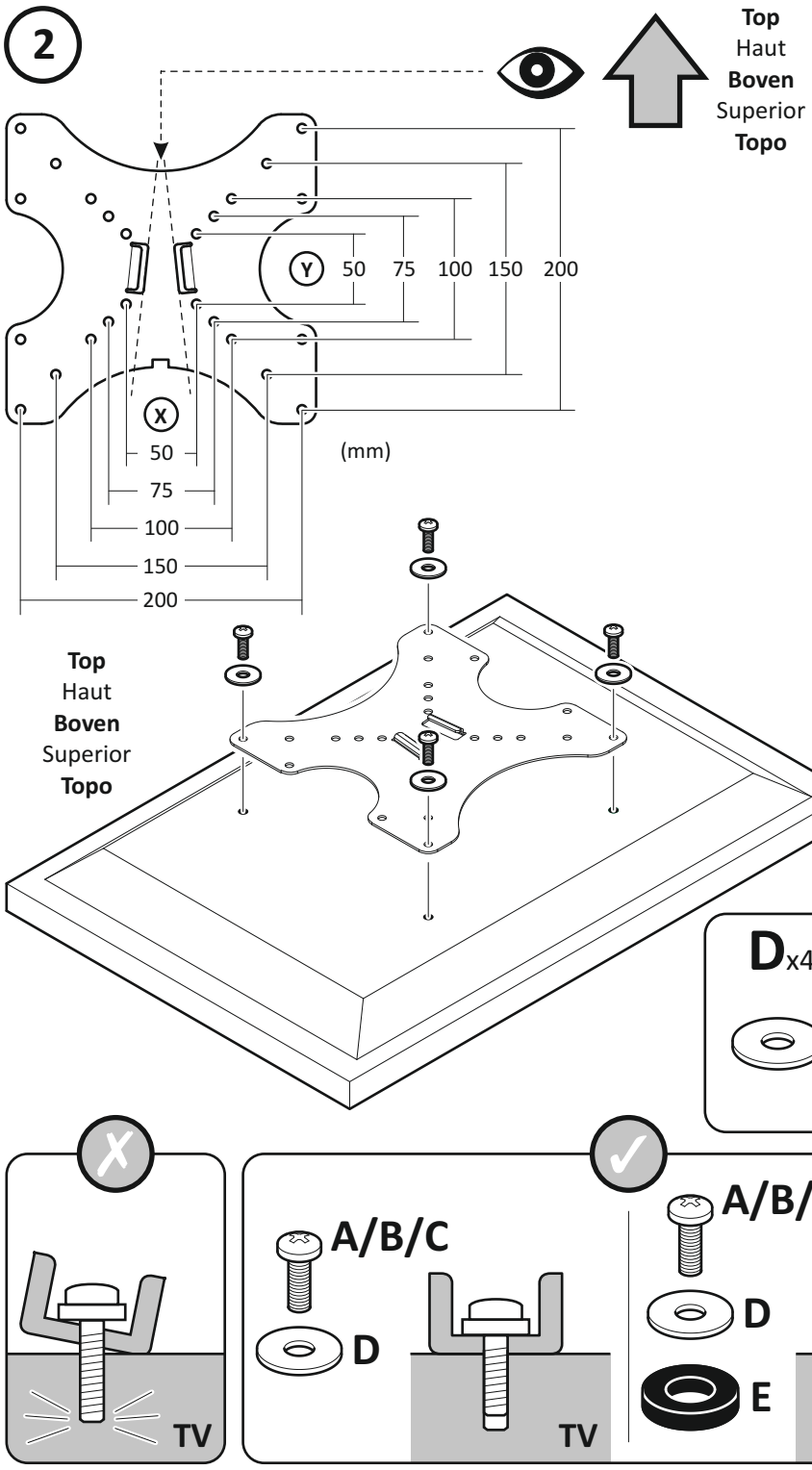

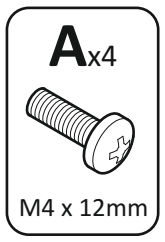

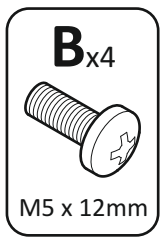

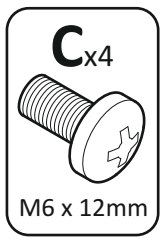

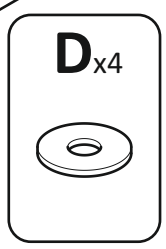

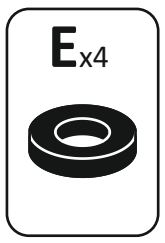

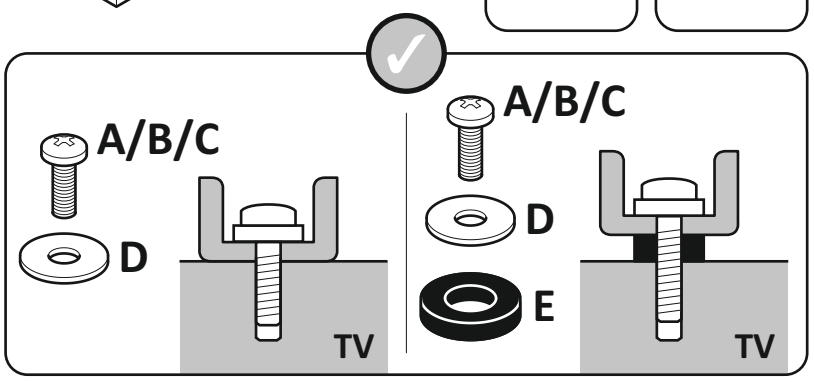

3

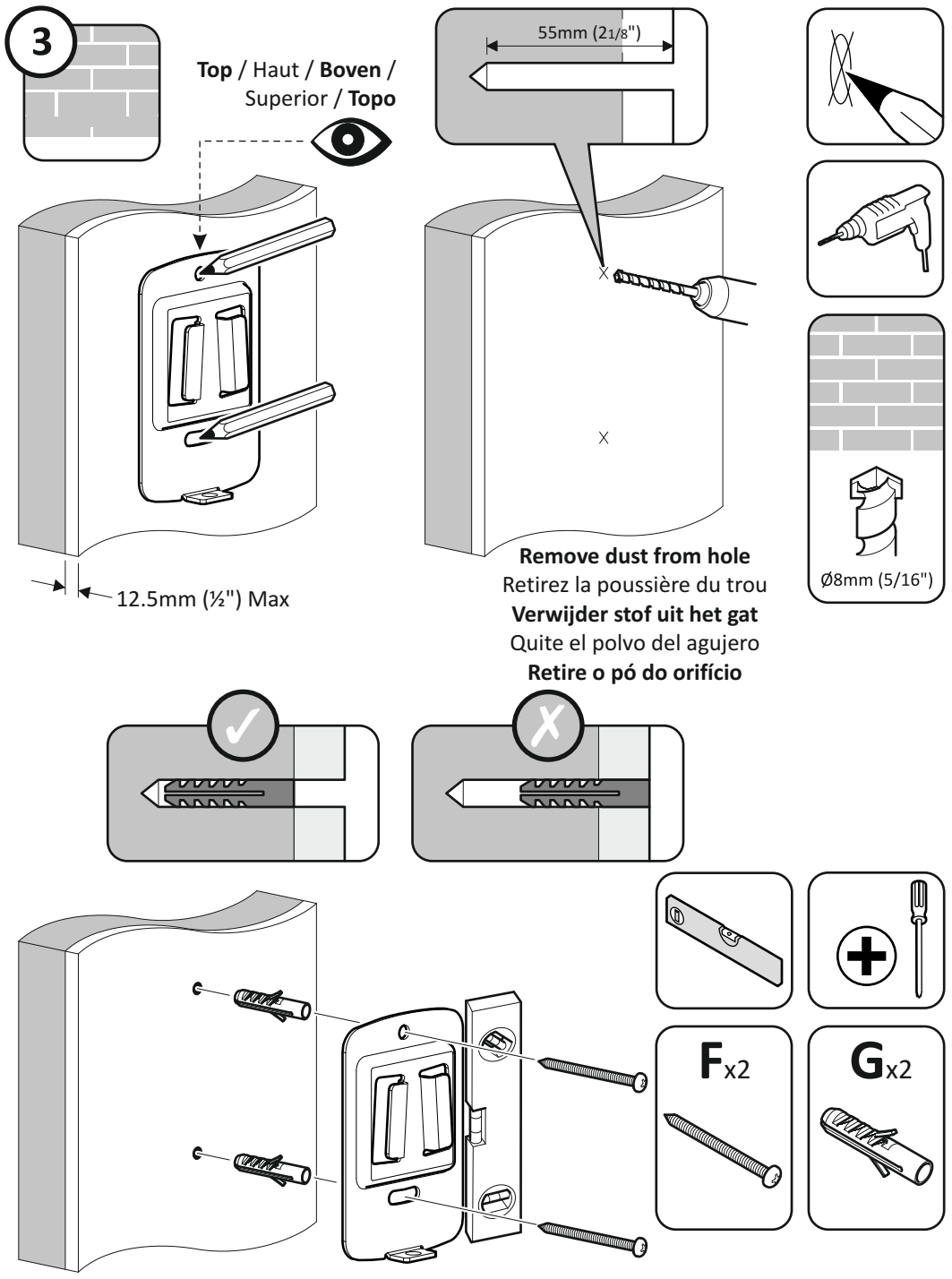

Lubricate screw thread with soap / Lubrifiez le pas de vis avec du savon / **Vet het schroefdraad in met zeep** / Lubrique la rosca del tornillo con jabón / **Lubrifique a rosca com sabão**

3

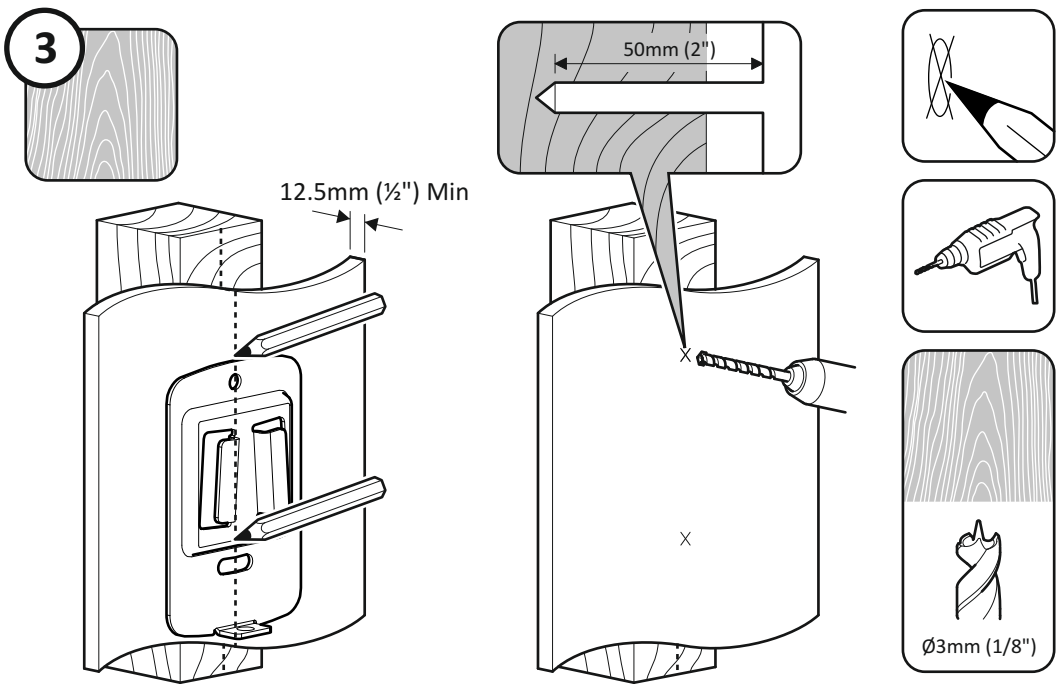

Ensure bracket is in the centre of the wood stud
Assurez-vous que l'applique est au centre de la latte de bois
Zorg ervoor dat de steun zich in het centrum van de houten steun bevindt
Asegúrese de que el soporte esté posicionado en el centro del montante de madera
Certifique-se de que o suporte está no centro da estrutura de madeira

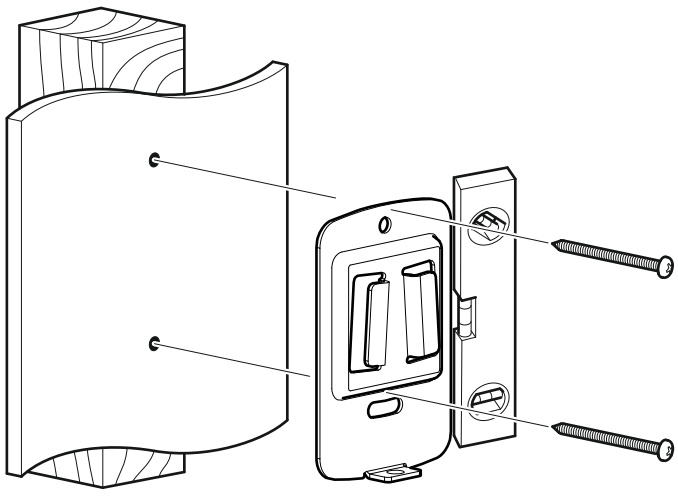

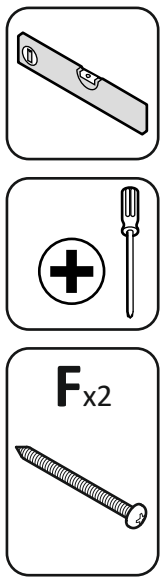

Lubricate screw thread with soap
Lubrifiez le pas de vis avec du savon
Vet het schroefdraad in met zeep
Lubrique la rosca del tornillo con jabón
Lubrifique a rosca com sabão
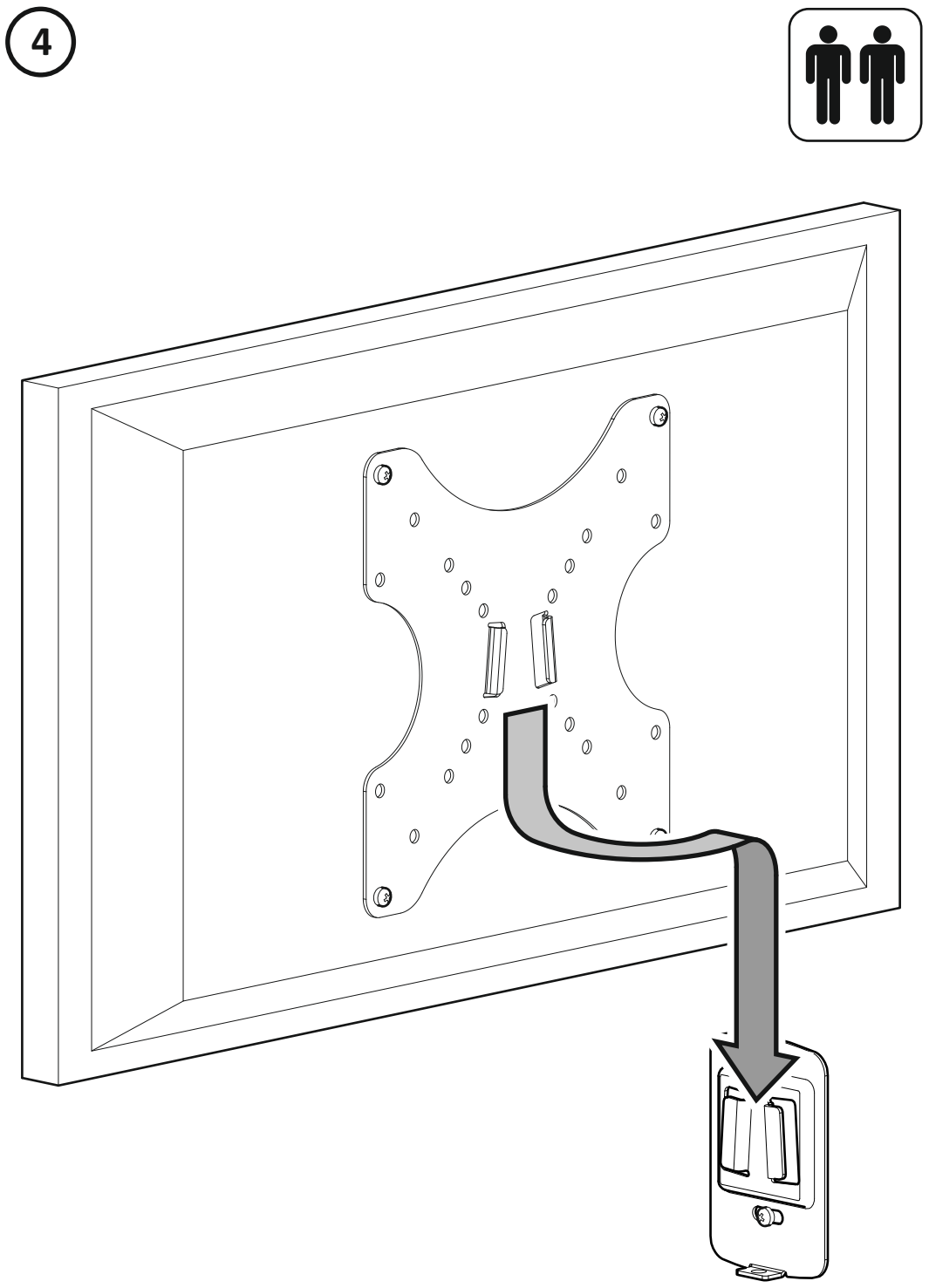
4